nedis

PIRPI31xx

PIR motion detector

A

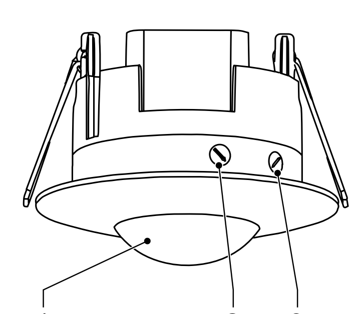

B

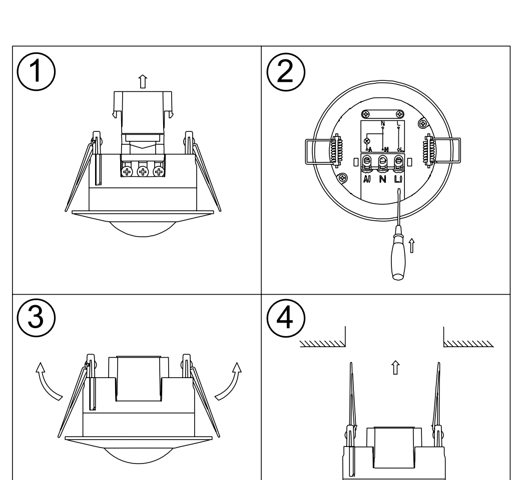

C

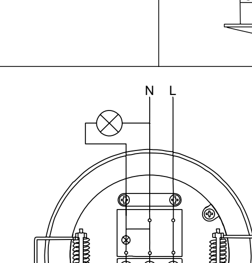

English - Description (fig. A)

1. Infrared sensor	• The infrared sensor detects motion.
2. Time button	• Turn the button to set the time.
3. Illuminance button	• Turn the button to set the illuminance (lux).

Installation and connection (fig. B & C)

- Do not install the detector near heat sources (e.g. heating vents, air conditioning units, lamps).
- Do not point the detector towards objects with highly reflective surfaces (e.g. mirrors).
- Do not point the detector towards objects that may move in the wind (e.g. curtains, tall plants).
- Before installation, make sure that the power supply is disconnected.

- Choose a suitable location. Install the detector at least 2.2 meter from the floor.
- Remove the cover from the sensor by turning it clockwise.
- Remove the screws in the connection terminal.
- Connect the power wire and the load wire into the connection-wire column. Refer to the connection diagram for the correct wiring.
- Tighten the screws to the connection terminal.
- Install the cover to the sensor by turning it counterclockwise.
- Fold the metal springs of the sensor upwards until they are in line with the sensor. Install the sensor into the hole or the installation box in the ceiling. Release the metal springs to put the sensor into the installation position.

Testing the device

- Turn the illuminance button clockwise to the maximum position. Turn the time button counterclockwise to the minimum position.
- Connect the power supply. The infrared sensor will heat up. After 30 seconds, the device goes to operation mode.
- Turn the illuminance button counterclockwise to the minimum position. If you test the device below 3 lux, the device should not work. If you cover the infrared sensor with opaque objects (e.g. towel), the device should work. If there are no motion signals, the device should stop working within 5-15 seconds.

Note: If you test the device in daylight, turn the illuminance button clockwise to the maximum position to make sure that the infrared sensor can detect motion.

Technical data

Installation height	2.2-4 m
Detection range	360°
Detection distance	max. 6 m (< 24 °C)
Detection motion speed	0.6-1.5 m/s
Ambient light	3-2000 lux (adjustable)
Time delay	min. 10 sec. ±3 sec. / max. 7 min. ±3 min.
Rated load	1200 W (incandescent lamp) 300 W (energy-saving lamp)
Power consumption	0.9 W (working) / 0.9 W (static)
Operating temperature	-20 ~ +40 °C
Relative humidity	< 93%

Safety

General safety

- Read the manual carefully before use. Keep the manual for future reference.
- The manufacturer is not liable for consequential damages or for damages to property or persons caused by nonobservance of the safety instructions and improper use of the device.
- The device can be used by children from 8 years and above and by persons with a physical, sensory, mental or motor disability, or lack of experience and knowledge if they are supervised or instructed on how to use the device in a safe way and understand the hazards involved. Cleaning and user maintenance shall not be made by children unless they are older than 8 years and supervised. Keep the device and the mains cable out of the reach of children younger than 8 years. Children shall not play with the device.
- Only use the device for its intended purposes. Do not use the device for other purposes than described in the manual.
- Do not use the device if any part is damaged or defective. If the device is damaged or defective, replace the device immediately.
- The device is suitable for outdoor use only. Do not use the device indoors.
- The device is suitable for domestic use only. Do not use the device for commercial purposes.
- Do not use the device near bathtubs, showers, basins or other vessels containing water.
- Do not use a timer or a separate remote-control system that switches on the device automatically.
- Do not cover the device.

Electrical safety

CAUTION RISK OF ELECTRIC SHOCK DO NOT OPEN

- To reduce risk of electric shock, this product should only be opened by an authorized technician when service is required.
- Disconnect the product from the mains and other equipment if a problem should occur.
- Do not use the device if the mains cable or mains plug is damaged or defective. If the mains cable or mains plug is damaged or defective, it must be replaced by the manufacturer or an authorised repair agent.
- Before use, always check that the mains voltage is the same as the voltage on the rating plate of the device.
- Do not move the device by pulling the mains cable. Make sure that the mains cable cannot become entangled.
- Do not immerse the device, the mains cable or the mains plug in water or other liquids.
- Do not leave the device unattended while the mains plug is connected to the mains supply.
- Do not use an extension cable.

Cleaning and maintenance

Warning!

- Before cleaning or maintenance, switch off the device, remove the mains plug from the wall socket and wait until the device has cooled down completely.
- Do not use cleaning solvents or abrasives.
- Do not clean the inside of the device.
- Do not attempt to repair the device. If the device does not operate correctly, replace it.

- Clean the device using a soft, damp cloth. Thoroughly dry the device with a clean, dry cloth.

Support

If you need further help or have comments or suggestions please visit www.nedis.com/support

Contact

NEDIS B.V., De Tweeling 28, 5215 MC 's-Hertogenbosch, The Netherlands

Nederlands - Beschrijving (fig. A)

1. Infraroodsensor	• De infraroodsensor detecteert beweging.
2. Tijdknop	• Draai de knop om de tijd in te stellen.
3. Lichtsterkteknop	• Draai de knop om de lichtsterkte (lux) in te stellen.

Installatie en aansluiting (fig. B & C)

- Installeer de detector niet in de buurt van warmtebronnen (bijv. verwarmingsopeningen, airconditioners, lampen).
- Richt de detector niet op voorwerpen met sterk reflecterende oppervlakken (bijv. spiegels).
- Richt de detector niet op voorwerpen die in de wind kunnen bewegen (bijv. gordijnen, hoge planten).
- Controleer voor de installatie of de voeding is losgekoppeld.

- Kies een geschikte locatie. Installeer de detector minstens 2,2 meter van de vloer.
- Verwijder het deksel van de sensor door het rechtsom te draaien.
- Verwijder de schroeven in de aansluitklem.
- Sluit de stroomdraad en de laaddraad aan in de kolom met aansluitbedrading. Raadpleeg het aansluitschema voor de juiste bedrading.
- Draai de schroeven in de aansluitklem vast.
- Installeer het deksel op de sensor door het linksom te draaien.
- Vouw de metalen veren van de sensor omhoog totdat ze in lijn zijn met de sensor. Installeer de sensor in het gat of de installatiedoos in het plafond. Laat de metalen veren los om de sensor in de installatiepositie te plaatsen.

Het apparaat testen

- Draai de lichtsterkteknop rechtsom naar de maximale positie. Draai de tijdknop linksom naar de minimale positie.
- Sluit de voeding aan. De infraroodsensor wordt warm. Na 30 seconden gaat het apparaat naar de bedrijfsmodus.
- Draai de lichtsterkteknop linksom naar de minimale positie. Als u het apparaat onder 3 lux test, zou het apparaat niet moeten werken. Als u de infraroodsensor bedekt met matte voorwerpen (bijv. een handdoek), zou het apparaat moeten werken. Als er geen bewegingssignalen zijn, zou het apparaat binnen 5-15 seconden moeten stoppen met werken.

Let op: Als u het apparaat bij daglicht test, draai dan de lichtsterkteknop rechtsom naar de maximale positie om ervoor te zorgen dat de infraroodsensor beweging detecteert.

Technische gegevens

Installatiehoogte	2,2-4 m
Detectiebereik	360°
Detectieafstand	max. 6 m (< 24 °C)
Detectiebewegingssnelheid	0,6-1,5 m/s
Omgevingslicht	3-2000 lux (instelbaar)
Vertraging	min. 10 sec. ±3 sec. / max. 7 min. ±3 min.
Nominale belasting	1200 W (gloeilamp) 300 W (spaarlamp)
Energieverbruik	0,9 W (werkend) / 0,9 W (statisch)
Bedrijfstemperatuur	-20 ~ +40 °C
Relatieve vochtigheid	< 93%

Veiligheid

Algemene veiligheid

- Lees voor gebruik de handleiding zorgvuldig door. Bewaar de handleiding voor latere raadpleging.
- De fabrikant is niet aansprakelijk voor gevolgschade of voor schade aan eigendommen of personen veroorzaakt door het niet naleven van de veiligheidsinstructies en verkeerd gebruik van het apparaat.
- Het apparaat kan worden gebruikt door kinderen vanaf 8 jaar en door personen met een lichamelijke, zintuiglijke, geestelijke of motorische beperking of zonder de benodigde ervaring en kennis indien ze onder toezicht staan of instructies krijgen over hoe het apparaat op een veilige manier kan worden gebruikt alsook de gevaren begrijpen die met het gebruik samenhangen. Reiniging en onderhoud mogen niet worden uitgevoerd door kinderen, tenzij ze ouder zijn dan 8 jaar en onder toezicht staan. Houd het apparaat en het netsnoer buiten bereik van kinderen jonger dan 8 jaar. Kinderen mogen niet met het apparaat spelen.
- Gebruik het apparaat uitsluitend voor de beoogde doeleinden. Gebruik het apparaat niet voor andere doeleinden dan beschreven in de handleiding.
- Gebruik het apparaat niet als een onderdeel beschadigd of defect is. Vervang een beschadigd of defect apparaat onmiddellijk.
- Het apparaat is uitsluitend geschikt voor gebruik buitenshuis. Gebruik het apparaat niet binnenshuis.
- Het apparaat is uitsluitend geschikt voor huishoudelijk gebruik. Gebruik het apparaat niet voor commerciële doeleinden.
- Gebruik het apparaat niet in de buurt van badkuipen, douches, wastafels of andere voorzieningen die water bevatten.
- Gebruik geen timer of afzonderlijk afstandsbedieningssysteem om het apparaat automatisch uit te schakelen.
- Bedek het apparaat niet.

Elektrische veiligheid

CAUTION RISK OF ELECTRIC SHOCK DO NOT OPEN

- Dit product mag voor onderhoud uitsluitend door een erkende technicus worden geopend om het risico op elektrische schokken te verkleinen.
- Koppel het product los van het stopcontact en van andere apparatuur als zich problemen voordoen.
- Gebruik het apparaat niet als het netsnoer of de netstekker beschadigd of defect is. Indien het netsnoer of de netstekker beschadigd of defect is, moet het onderdeel door de fabrikant of een erkend servicecentrum worden vervangen.
- Controleer voor gebruik altijd of de netspanning overeenkomt met de spanning op het typeplaatje van het apparaat.
- Verplaats het apparaat niet door aan het netsnoer te trekken. Zorg dat het netsnoer niet in de war kan raken.
- Dompel het apparaat, het netsnoer of de netstekker niet onder in water of andere vloeistoffen.
- Laat het apparaat niet onbeheerd achter terwijl de netstekker op de netvoeding is aangesloten.
- Gebruik geen verlengsnoer.

Reiniging en onderhoud

Waarschuwing!

- Schakel voordat u reinigings- en onderhoudswerkzaamheden gaat uitvoeren het apparaat uit, haal de netstekker uit het stopcontact en wacht tot het apparaat volledig is afgekoeld.
- Gebruik geen reinigingsmiddelen of schuurmiddelen.
- Reinig niet de binnenzijde van het apparaat.
- Probeer het apparaat niet te repareren. Vervang het apparaat als het niet naar behoren werkt.

- Reinig het apparaat met een zachte, vochtige doek. Droog het apparaat grondig af met een schone, droge doek.

Support

Breng voor hulp of als u een opmerking of suggestie heeft een bezoek aan www.nedis.com/support

Contact

NEDIS B.V., De Tweeling 28, 5215 MC 's-Hertogenbosch, Nederland

Deutsch - Beschreibung (Abb. A)

1. Infrarotsensor	• Der Infrarotsensor erfasst Bewegungen.
2. Zeittaste	• Drehen Sie die Taste, um die Zeit einzustellen.
3. Beleuchtungsstärke-Taste	• Drehen Sie die Taste, um die Beleuchtungsstärke (Lux) einzustellen.

Installation und Anschluss (Abb. B & C)

- Installieren Sie den Detektor nicht in der Nähe von Wärmequellen (z.B. Heizlüfter, Klimaanlagen, Lampen).
- Richten Sie den Detektor nicht auf Objekte mit stark reflektierenden Oberflächen (z.B. Spiegel).
- Richten Sie den Detektor nicht auf Objekte, die sich im Wind bewegen können (z.B. Vorhänge, hohe Pflanzen).
- Vor der Installation ist sicherzustellen, dass die Stromversorgung unterbrochen ist.

- Wählen Sie einen geeigneten Ort. Installieren Sie den Melder mindestens 2,2 Meter vom Boden entfernt.
- Entfernen Sie die Abdeckung des Sensors, indem Sie sie im Uhrzeigersinn drehen.
- Entfernen Sie die Schrauben in der Anschlussklemme.
- Verbinden Sie das Stromkabel und das Lastkabel mit der Anschlusskabelsäule. Die korrekte Verdrahtung entnehmen Sie bitte dem Anschlussplan.
- Ziehen Sie die Schrauben an der Anschlussklemme an.
- Montieren Sie die Abdeckung am Sensor, indem Sie sie gegen den Uhrzeigersinn drehen.
- Falten Sie die Metallfedern des Sensors nach oben, bis sie mit dem Sensor übereinstimmen. Installieren Sie den Sensor in der Bohrung oder den Einbaukasten in der Decke. Lösen Sie die Metallfedern, um den Sensor in die Einbaulage zu bringen.

Testen des Gerätes

- Drehen Sie die Beleuchtungsstärke-Taste im Uhrzeigersinn auf die maximale Position. Drehen Sie die Zeittaste gegen den Uhrzeigersinn auf die minimale Position.
- Schließen Sie das Netzteil an. Der Infrarotsensor erwärmt sich. Nach 30 Sekunden wechselt das Gerät in den Betriebsmodus.
- Drehen Sie die Beleuchtungsstärke-Taste gegen den Uhrzeigersinn auf die minimale Position. Wenn Sie das Gerät unter 3 Lux testen, sollte das Gerät nicht funktionieren. Wenn Sie den Infrarotsensor mit undurchsichtigen Gegenständen (z.B. Handtuch) bedecken, sollte das Gerät funktionieren. Wenn keine Bewegungssignale vorhanden sind, sollte das Gerät innerhalb von 5-15 Sekunden nicht mehr arbeiten.

Hinweis: Wenn Sie das Gerät bei Tageslicht testen, drehen Sie die Beleuchtungsstärke-Taste im Uhrzeigersinn auf die maximale Position, um sicherzustellen, dass der Infrarotsensor Bewegungen erkennen kann.

Technische Daten

Einbauhöhe	2,2-4 m
Erkennungsbereich	360°
Erfassungsabstand	max. 6 m (< 24 °C)
Bewegungsgeschwindigkeit der Erkennung	0,6-1,5 m/s
Umgebungslicht	3-2000 Lux (einstellbar)
Zeitverzögerung	min. 10 Sek. ±3 Sek. / max. 7 Min. ±3 Min.
Bemessungslast	1200 W (Glühlampe) 300 W (Energiesparlampe)
Leistungsaufnahme	0,9 W (arbeitend) / 0,9 W (statisch)
Betriebstemperatur	-20 ~ +40 °C
Relative Feuchtigkeit	< 93%

Sicherheit

Allgemeine Sicherheit

- Lesen Sie die Bedienungsanleitung vor dem Gebrauch genau durch. Bitte bewahren Sie die Bedienungsanleitung zur späteren Bezugnahme auf.
- Der Hersteller ist nicht schadensersatzpflichtig für Folgeschäden, Sachschäden oder Personenverletzungen, die durch die Nichtbeachtung der Sicherheitshinweise und durch unsachgemäße Handhabung des Gerätes entstanden sind.
- Das Gerät darf von Kindern ab 8 Jahren sowie von Personen mit eingeschränkten physischen, sensorischen, geistigen oder motorischen Fähigkeiten oder einem Mangel an Erfahrung und Kenntnis verwendet werden, sofern diese Personen beaufsichtigt oder in den sicheren Gebrauch des Geräts eingewiesen wurden und die damit verbundenen Gefahren verstehen. Die Reinigung und Wartung seitens des Benutzers darf nicht von Kindern durchgeführt werden, es sei denn, sie sind älter als 8 Jahre und werden beaufsichtigt. Halten Sie das Gerät und das Netzkabel außerhalb der Reichweite von Kindern, die jünger als 8 Jahre sind. Kinder dürfen nicht mit dem Gerät spielen.
- Verwenden Sie das Gerät nur bestimmungsgemäß. Verwenden Sie das Gerät nur für den in dieser Bedienungsanleitung beschriebenen Zweck.
- Verwenden Sie das Gerät nicht, falls ein Teil beschädigt oder defekt ist. Ist das Gerät beschädigt oder defekt, erneuern Sie es unverzüglich.
- Das Gerät eignet sich nur für den Gebrauch im Freien. Verwenden Sie das Gerät nicht im Innenbereich.
- Das Gerät eignet sich nur für den Hausgebrauch. Verwenden Sie das Gerät nicht für den gewerblichen Gebrauch.
- Verwenden Sie das Gerät nicht in der Nähe von Badewannen, Duschen, Becken oder anderen Behältnissen, die Wasser enthalten.
- Verwenden Sie keine Zeitschaltuhr und kein separates Fernbedienungssystem, das das Gerät automatisch einschaltet.
- Decken Sie das Gerät nicht ab.

Elektrische Sicherheit

CAUTION RISK OF ELECTRIC SHOCK DO NOT OPEN

- Um die Gefahr eines elektrischen Schlags zu verringern, sollte dieses Produkt bei erforderlichen Servicearbeiten ausschließlich von einem autorisierten Techniker geöffnet werden.
- Bei Problemen trennen Sie das Gerät bitte von der Spannungsversorgung und von anderen Geräten.
- Verwenden Sie das Gerät nicht, falls das Netzkabel oder der Netzstecker beschädigt oder defekt ist. Ist das Netzkabel oder der Netzstecker beschädigt oder defekt, muss das Netzkabel oder der Netzstecker vom Hersteller oder einem autorisierten Service-Partner erneuert werden.
- Vergewissern Sie sich stets vor dem Gebrauch, dass die Netzspannung mit der Spannung auf dem Typenschild des Geräts übereinstimmt.
- Bewegen Sie das Gerät nicht durch Ziehen am Netzkabel. Achten Sie darauf, dass sich das Netzkabel nicht verwickeln kann.
- Tauchen Sie das Gerät, das Netzkabel oder den Netzstecker nicht in Wasser oder andere Flüssigkeiten ein.
- Lassen Sie das Gerät nicht unbeaufsichtigt, während der Netzstecker mit dem Stromnetz verbunden ist.
- Verwenden Sie kein Verlängerungskabel.

Reinigung und Pflege

Warnung!

- Schalten Sie das Gerät vor der Reinigung oder Pflege aus, ziehen Sie den Netzstecker aus der Wandsteckdose und warten Sie, bis sich das Gerät vollständig abgekühlt hat.
- Verwenden Sie keine Lösungs- oder Scheuermittel.
- Reinigen Sie das Gerät nicht von innen.
- Versuchen Sie nicht, das Gerät zu reparieren. Wenn das Gerät nicht ordnungsgemäß funktioniert, ersetzen Sie es.

- Reinigen Sie das Gerät mit einem weichen feuchten Tuch. Trocknen Sie das Gerät gründlich mit einem sauberen trockenen Tuch ab.

Hilfe

Wenn Sie weitere Hilfe benötigen oder Kommentare oder Vorschläge für uns haben, gehen Sie bitte auf www.nedis.com/support

Kontakt

NEDIS B.V., De Tweeling 28, 5215 MC 's-Hertogenbosch, Niederlande

Español - Descripción (fig. A)

1. Sensor de infrarrojos	• El sensor de infrarrojos detecta movimiento.
2. Botón de hora	• Gire el botón para ajustar la hora.
3. Botón de iluminancia	• Gire el botón para ajustar la iluminancia (lux).

Instalación y conexión (fig. B y C)

- No instale el detector cerca de fuentes de calor (p. ej., salidas de calefacción, unidades de aire acondicionado, lámparas).
- No apunte el detector hacia objetos con superficies altamente reflectantes (p. ej., espejos).
- No apunte el detector hacia objetos que puedan moverse en el viento (p. ej., cortinas, plantas altas).
- Antes de la instalación, asegúrese de que el suministro de alimentación esté desconectado.

- Elija un lugar adecuado. Instale el detector al menos a 2,2 metros del suelo.
- Retire la cubierta del sensor girándola en el sentido de las agujas del reloj.
- Retire los tornillos del terminal de conexión.
- Conecte el cable de alimentación y el cable de carga en la columna de cables de conexión. Consulte el diagrama de conexión para conocer el cableado correcto.
- Apriete los tornillos del terminal de conexión.
- Instale la cubierta en el sensor girándola en el sentido contrario a las agujas del reloj.
- Pliegue hacia arriba los resortes metálicos del sensor hasta que estén alineados con el sensor. Instale el sensor en el orificio o la caja de instalación en el techo. Suelte los resortes metálicos para colocar el sensor en la posición de instalación.

Prueba del dispositivo

- Gire el botón de iluminancia en el sentido de las agujas del reloj hasta la posición máxima. Gire el botón de hora en el sentido contrario a las agujas del reloj hasta la posición mínima.
- Conecte el suministro de alimentación. El sensor de infrarrojos se calentará. Tras 30 segundos, el dispositivo pasa al modo de funcionamiento.
- Gire el botón de iluminancia en el sentido contrario a las agujas del reloj hasta la posición mínima. Si prueba el dispositivo por debajo de 3 lux, este no debería funcionar. Si cubre el sensor de infrarrojos con objetos opacos (p. ej., una toalla), el dispositivo debería funcionar. Si no hay señales de movimiento, el dispositivo debería dejar de funcionar en 5-15 segundos.

Nota: Si prueba el dispositivo con luz diurna, gire el botón de iluminancia en el sentido de las agujas del reloj hasta la posición máxima para asegurarse de que el sensor de infrarrojos pueda detectar movimiento.

Datos técnicos

Altura de instalación	2,2-4 m
Alcance de detección	360°
Distancia de detección	máx. 6 m (< 24 °C)
Velocidad de detección de movimiento	0,6-1,5 m/s
Luz ambiente	3-2000 lux (ajustable)
Retardo de tiempo	mín. 10 s. ±3 s. / máx. 7 min. ±3 min.
Carga nominal	1200 W (lámpara incandescente) 300 W (lámpara con ahorro energético)
Consumo energético	0,9 W (en funcionamiento) / 0,9 W (estático)
Temperatura de funcionamiento	-20 ~ +40 °C
Humedad relativa	< 93%

Seguridad

Seguridad general

- Lea el manual detenidamente antes del uso. Conserve el manual en caso de futura necesidad.
- El fabricante no es responsable de daños consecuentes o de daños en la propiedad o en las personas causados por no seguir estas instrucciones de seguridad y por un uso inadecuado de este dispositivo.
- El dispositivo puede ser utilizado por niños a partir de los 8 años y por personas con una discapacidad física, sensorial, mental o motora, o que no tengan experiencia ni conocimientos, sin son supervisados o instruidos en el uso del dispositivo de forma segura y entienden los riesgos implicados. Los niños no podrán realizar la limpieza ni el mantenimiento reservado al usuario a menos que tengan más de 8 años y cuenten con supervisión. Mantenga el dispositivo y el cable de red fuera del alcance de los niños menores de 8 años. Los niños no pueden jugar con el dispositivo.
- Utilice el dispositivo únicamente para su uso previsto. No utilice el dispositivo con una finalidad distinta a la descrita en el manual.
- No utilice el dispositivo si alguna pieza ha sufrido daños o tiene un defecto. Si el dispositivo ha sufrido daños o tiene un defecto, sustitúyalo inmediatamente.
- El dispositivo sólo es apto para uso en exterior. No utilice el dispositivo en interiores.
- El dispositivo sólo es apto para uso doméstico. No utilice el dispositivo con fines comerciales.
- No utilice el dispositivo cerca de bañeras, duchas, lavabos u otros recipientes que contengan agua.
- No utilice un temporizador o un sistema de control remoto separado que conecte el dispositivo automáticamente.
- No cubra el dispositivo.

Seguridad eléctrica

CAUTION RISK OF ELECTRIC SHOCK DO NOT OPEN

- Para reducir el peligro de descarga eléctrica, este producto sólo debería abrirlo un técnico autorizado cuando necesite reparación.
- Desconecte el producto de la toma de corriente y de los otros equipos si ocurriera algún problema.
- No utilice el dispositivo si el cable de red o el enchufe de red está dañado o es defectuoso. Si el cable de red o el enchufe de red está dañado o es defectuoso, éste debe ser sustituido por el fabricante o un servicio técnico autorizado.
- Antes del uso, compruebe siempre que la tensión de red sea la misma que se indica en la placa de características del dispositivo.
- No mueva el dispositivo tirando del cable de red. Asegúrese de que el cable de red no se enrede.
- No sumerja el dispositivo, el cable de red o el enchufe de red en agua ni otros líquidos.
- No deje el dispositivo desatendido cuando el enchufe de red esté conectado al suministro de red.
- No utilice un cable alargador.

Limpieza y mantenimiento

¡Advertencia!

- Antes de la limpieza o el mantenimiento, apague el dispositivo, retire el enchufe de red de la toma de pared y espere hasta que el dispositivo se haya enfriado totalmente.
- No utilice disolventes de limpieza ni productos abrasivos.
- No limpie el interior del dispositivo.
- No intente reparar el dispositivo. Si el dispositivo no funciona correctamente, sustitúyalo.

- Limpie el dispositivo con un paño suave humedecido. Seque bien el dispositivo con un paño limpio y seco.

Apoyo

Si necesita ayuda adicional o si tiene comentarios o sugerencias, visite www.nedis.com/support

Contacto

NEDIS B.V., De Tweeling 28, 5215 MC 's-Hertogenbosch, Países Bajos

Français - Description (fig. A)

1. Capteur infrarouge	• Le capteur infrarouge détecte le mouvement.
2. Bouton heure	• Tournez le bouton pour régler l'heure.
3. Bouton d'éclairement	• Tournez le bouton pour régler l'éclairement (lux).

Installation et connexion (fig. B & C)

- N'installez pas le détecteur à proximité des sources de chaleur (ex. aérations de chauffage, unités de climatisation, lampes).
- Ne pointez pas le détecteur en direction d'objets présentant des surfaces hautement réfléchissantes (ex. miroirs).
- Ne pointez pas le détecteur en direction d'objets susceptibles de bouger avec le vent (ex. rideaux, grandes plantes).
- Avant l'installation, assurez-vous que l'alimentation électrique est déconnectée.

- Choisissez un endroit approprié. Installez le détecteur à au moins 2,2 mètre du sol.
- Retirez le cache du capteur en le tournant dans le sens horaire.
- Retirez les vis de la borne de connexion.
- Connectez le fil d'alimentation et le fil de phase dans la colonne de fil de connexion. Consultez le diagramme de connexion pour le câblage correct.
- Serrez les vis de la borne de connexion.
- Installez le cache du capteur en le tournant dans le sens antihoraire.
- Pliez les ressorts métalliques du capteur vers le haut pour les aligner avec le capteur. Installez le capteur dans l'orifice du boîtier d'installé au plafond. Relâchez les ressorts métalliques pour placer le capteur en position d'installation.

Test de l'appareil

- Tournez le bouton d'éclairement dans le sens horaire sur la position maximum. Tournez le bouton de durée dans le sens antihoraire sur la position minimum.
- Connectez l'alimentation électrique. Le capteur infrarouge chauffe. Après 30 secondes, l'appareil passe en mode fonctionnement.
- Tournez le bouton d'éclairement dans le sens antihoraire sur la position minimum. Si vous le testez en-dessous de 3 lux, l'appareil ne doit pas fonctionner. Si vous couvrez le capteur infrarouge avec des objets opaques (ex. linge), l'appareil ne devrait pas fonctionner. En l'absence de signaux de mouvement, l'appareil devrait cesser de fonctionner dans les 5 à 15 secondes.

Note : Si vous testez l'appareil sous la lumière du jour, tournez le bouton d'éclairement dans le sens horaire sur la position maximum pour vous assurer que le capteur infrarouge est en mesure de détecter les mouvements.

Caractéristiques techniques

Hauteur d'installation	2,2-4 m
Portée de détection	360°
Distance de détection	maxi. 6 m (< 24 °C)
Vitesse de mouvement de détection	0,6-1,5 m/s
Lumière ambiante	3-2000 lux (réglable)
Délai	mini. 10 s. ±3 s. / maxi. 7 min. ±3 min.
Charge nominale	1200 W (lampe à incandescence) 300 W (lampe économe en énergie)
Consommation électrique	0,9 W (marche) / 0.9 W (statique)
Température de fonctionnement	-20 ~ +40 °C
Humidité relative	< 93%

Sécurité

Sécurité générale

- Lisez attentivement le manuel avant usage. Conservez le manuel pour toute référence ultérieure.
- Le fabricant décline toute responsabilité pour les dommages ou blessures consécutifs causés par le non-respect des consignes de sécurité et d'une utilisation inappropriée de l'appareil.
- Cet appareil peut être utilisé par des enfants 8 ans ou plus et des personnes présentant un handicap physique, sensoriel, mental ou moteur, voire dépourvus des connaissances et de l'expérience nécessaires, en cas de surveillance ou d'instructions sur l'usage de cet appareil en toute sécurité et de compréhension des risques impliqués. Le nettoyage et l'entretien utilisateur ne doivent pas être confiés à des enfants sauf s'ils ont 8 ans ou plus et sont sous surveillance. Maintenez l'appareil et le cordon d'alimentation hors de portée des enfants de moins de 8 ans. Les enfants ne doivent pas jouer avec l'appareil.
- Utilisez l'appareil uniquement pour son usage prévu. N'utilisez pas l'appareil à d'autres fins que celles décrites dans le manuel.
- N'utilisez pas l'appareil si une pièce quelconque est endommagée ou défectueuse. Si l'appareil est endommagé ou défectueux, remplacez-le immédiatement.
- L'appareil est conçu exclusivement pour un usage extérieur. N'utilisez pas l'appareil à l'intérieur.
- L'appareil est conçu exclusivement pour un usage domestique. N'utilisez pas l'appareil à des fins commerciales.
- N'utilisez pas l'appareil à proximité d'une baignoire, d'une douche, d'un lavabo ou d'autres récipients contenant de l'eau.
- N'utilisez pas une minuterie ou une télécommande de mise en marche automatique de l'appareil.
- Ne couvrez pas l'appareil.

Sécurité électrique

CAUTION RISK OF ELECTRIC SHOCK DO NOT OPEN

- Pour réduire le risque de choc électrique, ce produit doit être ouvert uniquement par un technicien qualifié si une réparation s'impose.
- Débranchez l'appareil et les autres équipements du secteur s'il y a un problème.
- N'utilisez pas l'appareil si le cordon d'alimentation ou la fiche secteur est endommagé ou défectueux. Si le cordon d'alimentation ou la fiche secteur est endommagé ou défectueux, il doit être remplacé par le fabricant ou par un réparateur agréé.
- Avant toute utilisation, vérifiez que la tension du secteur correspond à celle indiquée sur la plaque signalétique de l'appareil.
- Ne déplacez pas l'appareil en le tirant par le cordon d'alimentation. Assurez-vous que le cordon d'alimentation ne s'enchevêtre pas.
- N'immergez pas l'appareil, le cordon d'alimentation ou la fiche secteur dans l'eau ou d'autres liquides.
- Ne laissez pas l'appareil sans surveillance si la fiche secteur est branchée.
- N'utilisez aucune rallonge.

Nettoyage et entretien

Avertissement !

- Avant le nettoyage ou l'entretien, arrêtez l'appareil, débranchez la fiche secteur de la prise murale et attendez que l'appareil refroidisse complètement.
- N'utilisez pas de solvants ni de produits abrasifs.
- Ne nettoyez pas l'intérieur de l'appareil.
- Ne tentez pas de réparer l'appareil. Si l'appareil fonctionne mal, remplacez-le.

- Nettoyez l'appareil avec un chiffon doux et humide. Séchez soigneusement l'appareil avec un chiffon propre et sec.

Support

Si vous avez des commentaires, des suggestions ou besoin d'aide, veuillez visiter www.nedis.com/support

Contact

NEDIS B.V., De Tweeling 28, 5215 MC 's-Hertogenbosch, Pays-Bas

Italiano - Descrizione (fig. A)

1. Sensore a infrarossi	• Il sensore a infrarossi rileva il movimento.
2. Pulsante dell'orario	• Ruotare il pulsante per impostare l'orario.
3. Selettore dell'illuminamento	• Ruotare il selettore per impostare l'illuminamento (lux).

Installazione e collegamento (fig. B e C)

- Non installare il rilevatore in prossimità di fonti di calore (ad es. aperture di sfogo del riscaldamento, unità di condizionamento dell'aria, lampade).
- Non puntare il rilevatore verso oggetti con superfici altamente riflettenti (ad es. specchi).
- Non puntare il rilevatore verso oggetti che potrebbero muoversi con il vento (ad es. tende, piante alte).
- Prima dell'installazione, verificare che l'alimentazione sia scollegata.

- Scegliere una posizione idonea. Installare il rilevatore ad almeno 2,2 metri dal pavimento.
- Rimuovere il coperchio dal sensore ruotandolo in senso orario.
- Rimuovere le viti del morsetto.
- Collegare il filo di alimentazione e il filo di carico nella colonna di connessione. Per il cablaggio corretto fare riferimento allo schema elettrico.
- Serrare le viti nel morsetto.
- Installare il coperchio sul sensore ruotandolo in senso antiorario.
- Piegare le molle di metallo del sensore verso l'alto fino ad allinearle con il sensore. Installare il sensore nel foro o nella scatola di installazione a soffitto. Rilasciare le molle in metallo per portare il sensore in posizione di installazione.

Prova del dispositivo

- Portare il selettore dell'illuminamento nella posizione massima ruotandolo in senso orario. Portare il selettore dell'orario nella posizione minima ruotandolo in senso antiorario.
- Collegare l'alimentazione. Il sensore a infrarossi si accende. Dopo 30 secondi, il dispositivo passa in modalità operativa.
- Portare il selettore dell'illuminamento nella posizione minima ruotandolo in senso antiorario. Se il dispositivo viene provato sotto i 3 lux, non deve funzionare. Coprendo il sensore a infrarossi con degli oggetti opachi (ad es. un asciugamano), il dispositivo deve attivarsi. In assenza di segnali di movimento, il dispositivo deve disattivarsi entro 5-15 secondi.

Nota: Se il dispositivo viene provato alla luce del giorno, ruotare il selettore dell'illuminamento in senso orario fino alla posizione massima, per assicurarsi che il sensore possa rilevare il movimento.

Dati tecnici

Altezza di installazione	2,2-4 m
Intervallo di rilevamento	360°
Distanza di rilevamento	max. 6 m (< 24 °C)
Velocità di rilevamento del movimento	0,6-1,5 m/s
Illuminazione ambiente	3-2000 lux (regolabile)
Ritardo	min. 10 sec. ±3 sec. / max. 7 min. ±3 min.
Carico nominale	1200 W (lampada a incandescenza) 300 W (lampada a risparmio energetico)
Consumo elettrico	0,9 W (attivo) / 0,9 W (statico)
Temperatura di funzionamento	-20 ~ +40 °C
Umidità relativa	< 93%

Sicurezza

Istruzioni generali

- Leggere il manuale con attenzione prima dell'uso. Conservare il manuale per riferimenti futuri.
- Il fabbricante non è responsabile per eventuali danni conseguenti o per danni a cose o persone derivanti dall'inosservanza delle istruzioni per la sicurezza o dall'uso improprio del dispositivo.
- Il dispositivo può essere utilizzato da bambini di almeno 8 anni e da persone con ridotte capacità fisiche, sensoriali, mentali o motorie, o con mancanza di esperienza o conoscenza, sotto supervisione o dopo avere ricevuto adeguate istruzioni riguardo all'uso in sicurezza del dispositivo e avere compreso i pericoli intrinseci nell'uso. Gli interventi di pulizia e manutenzione da parte dell'utente, non devono essere eseguiti da bambini al di sotto degli 8 anni e senza supervisione. Conservare il dispositivo e il cavo di alimentazione fuori dalla portata dei bambini al di sotto degli 8 anni. I bambini non devono giocare con il dispositivo.
- Utilizzare il dispositivo solo per gli scopi previsti. Non utilizzare il dispositivo per scopi diversi da quelli descritti nel manuale.
- Non utilizzare il dispositivo se presenta parti difettose. Se il dispositivo è danneggiato o difettoso, sostituirlo immediatamente.
- Questo dispositivo è idoneo solo per l'uso all'aperto. Non utilizzare il dispositivo in ambienti interni.
- Questo dispositivo è adatto solo per uso in ambienti domestici. Non utilizzare il dispositivo per scopi commerciali.
- Non utilizzare il dispositivo in prossimità di vasche da bagno, docce, lavandini o altri recipienti contenenti acqua.
- Non utilizzare un timer o un telecomando separato per accendere automaticamente il dispositivo.
- Non coprire il dispositivo.

Sicurezza elettrica

CAUTION RISK OF ELECTRIC SHOCK DO NOT OPEN

- Per ridurre il rischio di scosse elettriche, il presente prodotto deve essere aperto solo da un tecnico autorizzato, nel caso sia necessario ripararlo.
- Scollegare il prodotto dall'alimentazione e da altri apparecchi se dovesse esserci un problema.
- Non utilizzare il dispositivo in presenza di danni o difetti al cavo o alla spina di alimentazione. Se il cavo o la spina di alimentazione è danneggiato o difettoso, deve essere sostituito dal fabbricante o da un centro riparazioni autorizzato.
- Prima dell'uso verificare sempre che la tensione di alimentazione corrisponda a quella indicata sulla targhetta nominale del dispositivo.
- Non spostare il dispositivo tirandolo per il cavo di alimentazione. Verificare che il cavo non possa aggrovigliarsi.
- Non immergere il dispositivo, il cavo o la spina di alimentazione in acqua o altri liquidi.
- Non lasciare il dispositivo incustodito con la spina collegata alla rete di alimentazione.
- Non utilizzare cavi di prolunga.

Pulizia e manutenzione

Attenzione!

- Prima di qualsiasi intervento di pulizia o manutenzione, spegnere il dispositivo, rimuovere la spina dalla presa a parete e attendere che il dispositivo si sia raffreddato completamente.
- Non utilizzare solventi detergenti o abrasivi.
- Non pulire l'interno del dispositivo.
- Non cercare di riparare il dispositivo. Se il dispositivo non funziona correttamente, sostituirlo.

- Pulire il dispositivo con un panno morbido e umido. Asciugare a fondo il dispositivo con un panno pulito e asciutto.

Assistenza

Per ulteriore assistenza o per fornire commenti o suggerimenti visitare il sito www.nedis.com/support

Contatti

NEDIS B.V., De Tweeling 28, 5215 MC 's-Hertogenbosch, Paesi Bassi

Português - Descrição (fig. A)

1. Sensor de infravermelhos	• O sensor de infravermelhos deteta movimento.
2. Botão de tempo	• Rode o botão para definir o tempo.
3. Botão de iluminação	• Rode o botão para definir a iluminação (lux).

Instalação e ligação (fig. B e C)

- Não instale o detetor próximo de fontes de calor (por exemplo, saídas de ar quente, unidades de ar condicionado, lâmpadas).
- Não vire o detetor para objetos com superfícies altamente refletoras (por exemplo, espelhos).
- Não vire o detetor para objetos que se deslocam com o vento (por exemplo, cortinas, plantas altas).
- Antes de instalar, certifique-se de que a fonte de alimentação está desligada.

- Escolha um local adequado. Instale o detetor a, pelo menos, 2,2 metro do piso.
- Retire a cobertura do sensor, rodando-a para a direita.
- Retire os parafusos do terminal de ligações.
- Ligue o fio de corrente e o fio de carga ao ligador. Consulte o diagrama de ligações para uma ligação correta.
- Aperte os parafusos do terminal de ligações.
- Instale a cobertura no sensor, rodando-a para a esquerda.
- Dobre as molas de metal do sensor para cima, até alinharem com o sensor. Instale o sensor no orifício ou a caixa de instalação no teto. Solte as molas de metal para colocar o sensor na posição de instalação.

Testar o dispositivo

- Rode o botão de iluminação para a direita para a posição máxima. Rode o botão das horas para a esquerda para a posição mínima.
- Ligue a fonte de alimentação. O sensor de infravermelhos irá aquecer. Após 30 segundos, o dispositivo inicia o modo de funcionamento.
- Rode o botão de iluminação para a esquerda para a posição mínima. Se testar o dispositivo com menos de 3 lux, o dispositivo não irá funcionar. Se cobrir o sensor com objetos opacos (por exemplo, uma toalha), o dispositivo não irá funcionar. Caso não existam quaisquer sinais de movimento, o dispositivo deixará de funcionar em 5-15 segundos.

Nota: Para testar o dispositivo durante o dia, rode o botão de iluminação para a direita para a posição máxima para se certificar de que o sensor de infravermelhos é capaz de detetar movimento.

Dados técnicos

Altura de instalação	2,2-4 m
Alcance de deteção	360°
Distância de deteção	máx. 6 m (< 24 °C)
Velocidade de deteção de movimento	0,6-1,5 m/s
Luz ambiente	3-2000 lux (ajustável)
Atraso de tempo	mín. 10 seg. ±3 seg. / máx. 7 min. ±3 min.
Carga nominal	1200 W (lâmpada incandescente) 300 W (lâmpada economizadora)
Consumo de energia	0,9 W (em funcionamento) / 0,9 W (estático)
Temperatura de funcionamento	-20 ~ +40 °C
Humidade relativa	< 93%

Segurança

Segurança geral

- Leia atentamente o manual de instruções antes de utilizar. Guarde o manual para consulta futura.
- O fabricante não se responsabiliza por danos indiretos ou por danos em bens ou pessoas provocados pela inobservância das instruções de segurança e utilização indevida do dispositivo.
- O dispositivo pode ser utilizado por crianças com idade igual ou superior a 8 anos e pessoas com capacidade física, sensorial, mental ou motora diminuída ou falta de experiência e conhecimentos, caso sejam supervisionadas ou recebam instruções relativas à utilização do dispositivo de um modo seguro e compreendam os riscos envolvidos. A limpeza e manutenção por parte do utilizador não devem ser efetuadas por crianças a não ser que tenham idade superior a 8 anos e sejam supervisionadas. Mantenha o dispositivo e o cabo de alimentação fora do alcance das crianças com idade inferior a 8 anos. As crianças não deverão brincar com o dispositivo.
- Utilize o dispositivo apenas para a finalidade a que se destina. Não utilize o dispositivo para outras finalidades além das descritas no manual.
- Não utilize o dispositivo caso tenha alguma peça danificada ou com defeito. Se o dispositivo estiver danificado ou tenha defeito, substitua imediatamente o dispositivo.
- O dispositivo destina-se apenas a utilização no exterior. Não utilize o dispositivo no interior.
- O dispositivo destina-se apenas a utilização doméstica. Não utilize o dispositivo para fins comerciais.
- Não utilize junto de banheiras, chuveiros, lavatórios ou outros recipientes que contenham água.
- Não utilize um temporizador ou qualquer outro sistema de controlo remoto separado que ligue o dispositivo automaticamente.
- Não cubra o dispositivo.

Segurança elétrica

CAUTION RISK OF ELECTRIC SHOCK DO NOT OPEN

- Quando necessitar de reparação e para reduzir o risco de choque elétrico, este produto deve apenas ser aberto por um técnico autorizado.
- Desligue o produto da tomada de alimentação e outro equipamento se ocorrer um problema.
- Não utilize o dispositivo se o cabo de alimentação ou a ficha estiverem danificados ou com defeito. Se o cabo de alimentação ou a ficha estiverem danificados ou com defeito, têm de ser substituídos pelo fabricante ou um agente reparador autorizado.
- Antes de utilizar, verifique sempre se a tensão da rede é igual à tensão indicada na placa de classificação do dispositivo.
- Não desloque o dispositivo puxando-o pelo cabo de alimentação. Certifique-se de que o cabo de alimentação não fica emaranhado.
- Não mergulhe o dispositivo, o cabo de alimentação ou a ficha em água ou outros líquidos.
- Não deixe o dispositivo sem vigilância com a ficha ligada à corrente elétrica.
- Não utilize um cabo de extensão.

Limpeza e manutenção

Aviso!

- Antes da limpeza ou manutenção, desligue o dispositivo, retire a ficha da tomada de parede e aguarde até que o dispositivo tenha arrefecido completamente.
- Não utilize solventes de limpeza ou produtos abrasivos.
- Não limpe o interior do dispositivo.
- Não tente reparar o dispositivo. Se o dispositivo não funcionar corretamente, substitua-o.

- Limpe o dispositivo utilizando um pano húmido macio. Segue minuciosamente o dispositivo com um pano limpo e seco.

Suporte

Se necessitar de ajuda adicional ou tiver comentários ou sugestões, por favor visite www.nedis.com/support

Contacto

NEDIS B.V., De Tweeling 28, 5215 MC 's-Hertogenbosch, Holanda

Dansk – Beskrivelse (fig. A)

1. Infrarød sensor	• Den infrarøde sensor registrerer bevægelse.
2. Tidsindstillingsknap	• Drej på knappen for at indstille klokkeslættet.
3. Lysstyrkeknap	• Drej på knappen for at indstille lysstyrken (lux).

Installation og forbindelse (fig. B & C)

- Detektoren må ikke installeres i nærheden af varmekilder (fx varmeventilatorer, klimaanlæg, lamper).
- Detektoren må ikke rettes mod genstande med kraftigt reflekterende overflader (fx spejle).
- Detektoren må ikke rettes mod genstande der kunne bevæge sig med vinden (fx gardiner, høje planter).
- Inden installeringen bør man sikre at strømforsyningen er slået fra.

- Vælg et egnet sted. Installer detektoren mindst 2,2 meter over gulvet.
- Tag låget af sensoren ved at dreje det med uret.
- Fjern skruerne i forbindelsesklemmen.
- Forbind faselederen og mellemlederen til samlemuffen. Se forbindelsesdiagrammet for korrekt ledningsføring.
- Stram skruerne til forbindelsesklemmen.
- Sæt låget på sensoren ved at dreje det mod uret.
- Fold metalfjedrene i sensoren opad indtil de er på linje med sensoren. Sæt sensoren ind i hullet eller monteringsdåsen i loftet. Slip metalfjedrene for at sætte sensoren i sin monterede stilling.

Testning af enheden

- Drej lysstyrkeknappen med uret til maksimumspositionen. Drej timerknappen mod uret til minimumspositionen.
- Tilslut strømforsyningen. Den infrarøde sensor varmer op. Efter 30 sekunder skifter enheden til driftstilstand.
- Drej lysstyrkeknappen mod uret til minimumspositionen. Hvis man tester enheden under 3 lux, burde den ikke virke. Hvis man afdækker den infrarøde sensor med ugennemsigtige genstande (fx et håndklæde), burde enheden virke. Hvis der ikke er nogen bevægelsessignaler, burde enheden holde op med at virke inden for 5-15 sekunder.

Bemærk: Hvis man tester enheden i dagslys, skal man dreje lysstyrkeknappen med uret til maksimumspositionen for at sikre at den infrarøde sensor kan opdage bevægelse.

Tekniske data

Monteringshøjde	2,2-4 m
Detektionsområde	360°
Afstand for opdagelse	maks. 6 m (< 24 °C)
Bevægelseshastighed ved opdagelse	0,6-1,5 m/s
Omgivende lysniveau	3-2000 lux (indstilleligt)
Tidsforsinkelse	min. 10 sek. ±3 sek. / max. 7 min. ±3 min.
Nominel belastning	1200 W (glødelampe) 300 W (sparepære)
Strømforbrug	0,9 W (aktiv) / 0,9 W (statisk)
Driftstemperatur	-20 ~ +40 °C
Relativ fugtighed	< 93%

Sikkerhed

Generel sikkerhed

- Læs vejledningen omhyggeligt før brug. Gem vejledningen til fremtidig brug.
- Fabrikanten kan ikke holdes ansvarlig for skader der opstår på ejendom eller personer, på grund af manglende overholdelse af sikkerhedsvejledninger og forkert brug af enheden.
- Enheden kan anvendes af børn i alderen 8 år og opefter, og af personer med fysiske, sensoriske eller mentale handicap eller mangel på erfaring eller kendskab, hvis de holdes under opsyn eller undervises i brug af enheden på en sikker måde og forstår de involverede farer. Rengøring og vedligeholdelse må ikke udføres af børn med mindre de er ældre end 8 år og under opsyn. Hold enheden og netledningen uden for rækkevidden af børn på under 8 år. Børn må ikke lege med enheden.
- Brug kun enheden til de tilsigtede formål. Brug ikke enheden til andre formål end dem, som er beskrevet i vejledningen.
- Brug ikke enheden, hvis den har beskadigede eller defekte dele. Hvis enheden er beskadiget eller defekt, skal den omgående udskiftes.
- Enheden er kun beregnet til udendørs brug. Enheden må ikke bruges indendørs.
- Enheden er kun beregnet til hjemmebrug. Brug ikke enheden til kommercielle formål.
- Brug ikke enheden nær ved badekar, brusebade, vandfade eller andre kar der indeholder vand.
- Brug ikke en timer eller et separat fjernbetjeningssystem, som tænder enheden automatisk.
- Dæk ikke enheden til.

Elektrisk sikkerhed

CAUTION RISK OF ELECTRIC SHOCK DO NOT OPEN

- For at nedsætte risikoen for elektrisk stød, må dette produkt kun åbnes af en autoriseret tekniker, når service er nødvendig.
- Tag produktet ud af stikkontakten og andet udstyr, hvis der opstår et problem.
- Brug ikke enheden, hvis netledningen eller netstikket er beskadiget eller defekt. Hvis netledningen eller netstikket er beskadiget eller defekt, skal den udskiftes af fabrikanten, eller en autoriseret tekniker.
- Kontroller altid, at netspændingen er den samme som spændingen angivet på ydelsesskiltet af enheden før brug.
- Flyt ikke enheden ved at trække i netledningen. Kontroller at netledningen ikke kan blive filtret sammen.
- Sænk ikke enheden, netledningen eller netstikket ned i vand eller andre væsker.
- Efterlad ikke enheden uden opsyn, når netstikket er tilsluttet til en stikkontakt.
- Brug ikke forlængerledning.

Rengøring og vedligeholdelse

Advarsel!

- Før rengøring eller vedligeholdelse skal man slukke for enheden, tage stikket ud af stikkontakten og vente indtil enheden er kølet helt ned.
- Brug ikke opløsningsmidler eller slibende rengøringsmidler.
- Rengør ikke enheden indvendigt.
- Forsøg ikke at reparere enheden. Hvis enheden ikke fungerer korrekt, skal den udskiftes.

- Rengør enheden med en blød, fugtig klud. Tør enheden grundigt af med en ren, tør klud.

Support

Hvis du har brug for yderligere hjælp, eller hvis du har kommentarer eller forslag, beder vi dig besøge www.nedis.com/support

Kontakt

NEDIS B.V., De Tweeling 28, 5215 MC 's-Hertogenbosch, Nederlandene

Norsk - Beskrivelse (fig. A)

1. Infrarød sensor	• Den infrarøde sensoren detekterer bevegelser.
2. Tidsknapp	• Drei knappen for å stille inn klokkeslettet.
3. Lysstyrkeknapp	• Drei knappen for å angi lysstyrken (lux).

Installasjon og tilkobling (fig. B og C)

- Ikke monter detektoren i nærheten av varmekilder (f.eks. varmeutløp, klimaanlegg, lamper).
- Ikke la detektoren være rettet mot gjenstander som er svært reflekterende (f.eks. speil).
- Ikke la detektoren være rettet mot gjenstander som kan bevege seg når det blåser (f.eks. gardiner, høye planter).
- Før installasjon må du sjekke at strømtilførselen er koblet fra.

- Velg et egnet sted for montering. Monter detektoren minst 2,2 meter over gulvplan.
- Fjern dekselet fra sensoren ved å skru det med klokken.
- Skru ut skruene i kontaktklemmene.
- Koble strømledningen og lastledningen til kontaktklemmene. Se koblingsskjemaet for riktig tilkobling.
- Stram til skruene på kontaktklemmene.
- Sett på plass dekselet på sensoren ved å skru det mot klokken.
- Vipp metallfjærene på sensoren oppover til de er på linje med sensoren. Monter sensoren i åpning eller koblingsboks i tak. Frigjør metallfjærene for å feste sensoren i montert posisjon.

Test av enheten

- Drei lysstyrkeknappen med klokken til maks posisjon. Drei tidsknappen mot klokken til minimum posisjon.
- Koble til strømtilførselen. Den infrarøde sensoren vil varmes opp. Etter 30 sekunder går enheten over i driftsmodus.
- Drei lysstyrkeknappen mot klokken til minimum posisjon. Hvis du tester enheten i forhold under 3 lux, skal enheten ikke være aktiv. Hvis du dekker til den infrarøde sensoren med ugjennomsiktige gjenstander (f.eks. håndkle), skal være aktiv. Hvis det ikke registreres noen bevegelser, skal enheten deaktiveres innen 5-15 sekunder.

Merk: Hvis du tester enheten i dagslys, drei lysstyrkeknappen med klokken til maks posisjon, for å sikre at den infrarøde sensoren kan registrere bevegelser.

Tekniske data

Monteringshøyde	2,2-4 m
Deteksjonsrekkevidde	360°
Deteksjonsavstand	maks. 6 m (<24 °C)
Deteksjonsbevegelseshastighet	0,6-1,5 m/s
Omgivelseslys	3-2000 lux (justerbart)
Tidsforsinkelse	min. 10 sek. ±3 sek. / maks. 7 min. ±3 min.
Nominell last	1200 W (glødepære) 300 W (sparepære)
Strømforbruk	0,9 W (drift) / 0,9 W (statisk)
Driftstemperatur	-20 ~ +40 °C
Relativ fuktighet	< 93%

Sikkerhet

Generell sikkerhet

- Les bruksanvisningen nøye før bruk. Oppbevar bruksanvisningen for fremtidig bruk.
- Produsenten er ikke ansvarlig for påfølgende skade eller for skade på eiendom eller person som følge av manglende overholdelse av sikkerhetsanvisningene og feil bruk av enheten.
- Enheten kan brukes av barn fra 8 år og personer med en fysisk, sensorisk, mental eller motorisk funksjonshemming eller mangel på erfaring og kunnskaper, kun hvis de holdes under tilsyn og gis instruksjoner angående bruken av enheten på en trygg måte og er innforstått med farene som er involvert. Rengjøring og brukervedlikehold skal ikke utføres av barn med mindre de er eldre enn 8 år og holdes under tilsyn. Hold enheten og strømkabelen utenfor rekkevidde for barn under 8 år. Barn skal ikke leke med enheten.
- Bruk bare enheten for det tiltenkte formålet. Ikke bruk enheten til andre formål enn det som er beskrevet i bruksanvisningen.
- Ikke bruk enheten hvis noen del er skadet eller defekt. Enheten må erstattes umiddelbart hvis den er skadet eller defekt.
- Enheten er kun for utendørs bruk. Ikke bruk enheten innendørs.
- Enheten er kun for innendørs bruk. Ikke bruk enheten i forretningsøyemed.
- Ikke bruk enheten i nærheten av badekar, dusj, håndvask eller andre vannbeholdere.
- Ikke bruk en tidtaker eller et separat fjernkontrollsystem som slår på enheten automatisk.
- Ikke dekk til enheten.

Elektrisk sikkerhet

CAUTION RISK OF ELECTRIC SHOCK DO NOT OPEN

- For å redusere faren for strømstøt, skal dette produktet bare åpnes av en autorisert tekniker når vedlikehold er nødvendig.
- Koble produktet fra strømmen og annet utstyr dersom et problem oppstår.
- Ikke bruk enheten hvis strømkabelen eller støpselet er skadet eller på andre måter defekt. Hvis strømkabelen eller støpselet er skadet eller defekt, må disse byttes ut av produsenten eller et autorisert serviceverksted.
- Før bruk må det alltid sjekkes at nettspenningen er den samme som spenningen som er merket på enheten.
- Ikke flytt på enheten ved å trekke i strømkabelen. Pass på at strømkabelen ikke blir viklet inn i noe.
- Enheten, støpselet og strømkabelen må aldri senkes i vann eller andre væsker.
- Ikke la enheten bli liggende uten tilsyn når støpselet koblet til stikkontakten.
- Ikke bruk forlengelsesledning.

Rengjøring og vedlikehold

Advarsel!

- Før rengjøring eller vedlikehold må enheten slås av og støpselet må tas ut fra stikkontakten, og enheten må kjøles helt ned.
- Ikke bruk rensemidler eller skuremidler.
- Ikke rengjør innsiden av enheten.
- Ikke prøv å reparere enheten. Hvis enheten ikke fungerer som den skal, må den erstattes.

- Rengjør enheten med en myk, fuktig klut. Tørk enheten grundig med en tørr, ren klut.

Support

Hvis du trenger ytterligere hjelp eller har kommentarer eller forslag, vennligst gå inn på www.nedis.com/support

Kontakt

NEDIS B.V., De Tweeling 28, 5215 MC 's-Hertogenbosch, Nederland

Svenska - Beskrivning (fig. A)

1. Infraröd sensor	• Den infraröda sensorn upptäcker rörelse.
2. Tid-knapp	• Vrid på knappen för att ställa in tiden.
3. Knapp för ljusstyrka	• Vrid på knappen för att ställa in ljusstyrkan (lux).

Installation och anslutning (fig. B & C)
- Installera inte detektorn nära värmekällor (t ex ventilationsöppningar, luftkonditioneringsenheter, lampor).
- Peka inte detektorn mot objekt med mycket reflekterande ytor (t ex speglar).
- Rik inte detektorn mot föremål som kan röra sig i vinden (t ex gardiner, långa växter).
- Innan installationen, se till att strömförsörjningen är urkopplad.

- Välj en lämplig plats. Installera detektorn minst 2,2 meter från golvet.
- Ta bort locket från sensorn genom att skruva det medurs.
- Ta bort skruven i anslutningsterminalen.
- Anslut strömkabeln och lastkabeln i anslutningskabelns kolonn. Se kopplingsschemat för korrekt anslutning.
- Dra åt skruven i anslutningsterminalen.
- Installera locket på sensorn genom att skruva det moturs.
- Vik upp metallfjädrarna på sensorn uppåt tills de är i linje med sensorn. Installera sensorn i hålet eller i installationsboxen i taket. Släpp på metallfjädrarna för att placera sensorn i installationsposition.

Testa enheten
- Vrid knappen för ljusstyrka medurs till max-positionen. Vrid tidsknappen moturs till min-positionen.
- Anslut strömförsörjningen. Den infraröda sensorn värms upp. Efter 30 sekunder går enheten till driftläge.
- Vrid knappen för ljusstyrka moturs till min-positionen. Om du testar enheten under 3 lux borde enheten inte fungera. Om du täcker för den infraröda sensorn med ogenomskinliga föremål (t ex handduk) bör enheten fungera. Om det inte finns några rörelsesignaler bör enheten sluta fungera inom 5-15 sekunder.

OBS: Om du testar enheten i dagsljus, vrid knappen för ljusstyrka medurs till max-positionen och se till att den infraröda sensorn kan upptäcka rörelser.

Tekniska data

Installationshöjd	2,2-4 m
Detektionsområde	360°
Detektionsavstånd	max 6 m (< 24 °C)
Detektion rörelsehastighet	0,6-1,5 m/s
Omgivande ljus	3-2000 lux (justerbart)
Tidsfördröjning	min 10 s. ±3 s. / max 7 min. ±3 min.
Nominell belastning	1200 W (glödlampa) 300 W (energisparlampa)
Strömförbrukning	0,9 W (drift) / 0,9 W (statisk)
Driftstemperatur	-20 ~ +40 °C
Relativ luftfuktighet	< 93%

Säkerhet
Allmän säkerhet
- Läs bruksanvisningen noga innan användning. Behåll bruksanvisningen för att kunna använda den igen.
- Tillverkaren är inte ansvarig för följdskador eller för skador på egendom eller personer som orsakas av att säkerhetsföreskrifterna inte följs och av felaktig användning av enheten.
- Enheten kan användas av barn från 8 år och uppåt och av personer med reducerad fysisk, känsel eller mental förmåga eller med brist på erfarenheter och kunskap om de står under tillsyn eller har fått instruktioner gällande användandet av enheten på ett säkert sätt och förstår eventuella faror. Rengöring och användarunderhåll ska inte genomföras av barn om de inte är äldre än 8 år och under övervakning. Förvara enheten och nätkablarna utom räckhåll för barn under 8 år. Barn ska ej leka med enheten.
- Använd endast enheten för dess avsedda syfte. Använd inte enheten till andra ändamål än dem som beskrivs i denna bruksanvisning.
- Använd inte enheten om någon del är skadad eller felaktig. Om enheten är skadad eller felaktig ska den bytas ut omedelbart.
- Enheten är endast avsedd för utomhusanvändning. Använd inte enheten inomhus.
- Enheten är endast avsedd för inomhusanvändning. Använd inte för kommersiella ändamål.
- Använd inte enheten nära badkar, duschar, bassänger eller andra kärl innehållande vatten.
- Använd inte en timer eller en separat fjärrstyrt system som sätter på enheten automatiskt.
- Täck inte över enheten.

Elsäkerhet
CAUTION
RISK OF ELECTRIC SHOCK DO NOT OPEN

- För att minska risken för elektriska stötar bör denna produkt endast öppnas av behörig tekniker när service behövs.
- Dra ut nätkabeln från vägguttaget och koppla ur all annan utrustning om något problem skulle uppstå.
- Används inte enheten om nätkabeln eller nätkontakten är skadad eller defekt. Om nätkabeln eller nätkontakten är skadad eller defekt, måste den bytas ut av tillverkaren eller en auktoriserad reparatör.
- Kolla alltid om nätströmmen är den samma som strömgraderingen på enheten innan användning.
- Förflytta inte på enheten genom att dra i nätkabeln. Se till att nätkabeln inte kan trassla in sig.
- Doppa inte enheten, nätkabeln eller nätkontakten i vatten eller någon annan vätska.
- Lämna inte enheten oövervakad medan nätkontakten är ansluten till vägguttaget.
- Använd ej förlängningskabel.

Rengöring och underhåll
Varning!
- Innan rengöring och underhåll, stäng av enheten, ta ur nätkontakten ur vägguttaget och vänta tills enheten har kylts av helt och hållet.
- Använd inga rengöringsmedel som innehåller lösningsmedel eller slipmedel.
- Rengör inte enhetens insida.
- Försök inte att reparera enheten. Byt ut enheten om den inte fungerar som den ska.

- Rengör enhetens med en mjuk, fuktad trasa. Torka noggrant enheten med en ren, torr trasa.

Support
Om du behöver mer hjälp eller har kommentarer eller förslag, besök www.nedis.com/support

Kontakt
NEDIS B.V., De Tweeling 28, 5215 MC 's-Hertogenbosch, The Netherlands

Suomi - Kuvaus (kuva A)

1. Infrapuna-anturi	• Infrapuna-anturi havaitsee liikkeen.
2. Aika-painike	• Aseta aika kääntämällä säädintä.
3. Valaistusvoimakkuuden säädin	• Aseta valaistusvoimakkuus (lx) kääntämällä säädintä.

Asennus ja liitäntä (kuva B & C)
- Älä asenna ilmaisinta lähelle lämmönlähteitä (esim. lämmitysaukkoja, ilmastointiyksikköjä, lamppuja).
- Älä suuntaa ilmaisinta kohden erittäin heijastavia pintoja (esim. peilejä).
- Älä suuntaa ilmaisinta kohden kohteita, jotka saattavat liikkua tuulessa (esim. verhot, isot kasvit).
- Varmista ennen asennusta sähkösyötön olevan katkaistu.

- Valitse sopiva paikka. Asenna ilmaisin vähintään 2,2 metrin korkeudelle lattiasta.
- Irrota kansi anturista kääntämällä sitä myötäpäivään.
- Poista ruuvit liitäntäliittimestä.
- Liitä virtajohdin ja kuormajohdin liitäntäjohdinuraan. Katso oikea johdotus kytkentäkaaviosta.
- Kiristä ruuvit liitäntäliittimeen.
- Asenna kansi anturiin kääntämällä sitä vastapäivään.
- Taivuta anturin metallijousia ylöspäin, kunnes ne ovat linjassa anturin kanssa. Asenna anturi reikään tai kytkentärasiaan katossa. Laita anturi asennuspaikkaan vapauttamalla metallijouset.

Laitteen testaus
- Käännä valaistusvoimakkuussäädin myötäpäivään maksimiasentoon. Käännä aikasäädin vastapäivään minimiasentoon.
- Kytke virtalähde päälle. Infrapuna-anturi lämpiää. Laite menee toimintatilaan 30 sekunnin jälkeen.
- Käännä valaistusvoimakkuussäädin vastapäivään minimiasentoon. Jos testaat laitetta alle 3 luksin valaistuksessa, laite ei toimi. Jos peität infrapuna-anturin valoa läpäisemättömillä tavaroilla, kuten pyyhe, laite toimii. Jos liikesignaalia ei ole, laite lopettaa toimimisen 5 - 15 sekunnin kuluttua.

Huomaa: Jos testaat laitetta päivänvalossa, käännä valaistusvoimakkuussäädin myötäpäivään maksimiasentoon varmistaaksesi, että infrapuna-anturi voi havaita liikkeen.

Tekniset tiedot

Asennuskorkeus	2,2-4 m
Ilmaisinalue	360°
Havaitsemisetäisyys	maks. 6 m (< 24 °C)
Havaitsemisliikkeen nopeus	0,6 - 1,5 m/s
Ympäristön valaistustaso	3 - 2000 luksia (säädettävä)
Aikaviive	min. 10 s ±3 s / maks. 7 min. ±3 min.
Nimelliskuorma	1200 W (hehkulamppu) 300 W (energiansäästölamppu)
Virrankulutus	0,9 W (toiminta) / 0,9 W (staattinen)
Käyttölämpötila	-20 ~ +40 °C
Suhteellinen kosteus	≤ 93%

Turvallisuus
Yleinen turvallisuus
- Lue käyttöopas huolella ennen käyttöä. Säilytä käyttöopas tulevaa käyttöä varten.
- Valmistaja ei ole vastuussa seurannaisvahingoista tai henkilöille tai omaisuudelle aiheutuvista vahingoista, jos ne johtuvat turvallisuusohjeiden laiminlyönnistä tai laitteen sopimattomasta käytöstä.
- Tätä laitetta voivat käyttää vähintään 8-vuotiaat lapset ja henkilöt, joilla on fyysisiä, aisti-, mentaalisia tai motorisia rajoitteita tai joilla ei ole kokemusta tai tietoa laitteesta, jos heitä valvotaan tai jos heidän turvallisuudestaan vastaava henkilö on opastanut heitä laitteen turvallisessa käytössä ja he ymmärtävät käyttöön liittyvät vaarat. Lapset eivät saa suorittaa laitteen puhdistusta ja huoltoa, elleivät he ole yli 8-vuotiaita ja valvottuja. Pidä laite ja virtajohto pois alle 8-vuotiaiden lasten ulottuvilta. Lasten ei saa leikkiä laitteella.
- Käytä laitetta vain sille tarkoitettuun käyttötarkoitukseen. Älä käytä laitetta muuhun kuin käyttöoppaassa kuvattuun tarkoitukseen.
- Älä käytä laitetta, jos jokin sen osa on vioittunut tai viallinen. Jos laite on vioittunut tai viallinen, vaihda laite välittömästi.
- Laite sopii vain ulkokäyttöön. Älä käytä laitetta sisätiloissa.
- Laite sopii vain kotikäyttöön. Älä käytä laitetta kaupallisiin tarkoituksiin.
- Älä käytä laitetta kylpyammeiden, suihkujen, pesualtaiden tai muiden vettä sisältävien esineiden lähellä.
- Älä käytä ajastinta tai erillistä kauko-ohjausjärjestelmää, joka kytkee laitteen päälle automaattisesti.
- Älä peitä laitetta.

Sähköturvallisuus
CAUTION
RISK OF ELECTRIC SHOCK DO NOT OPEN

- Sähköiskun riskin pienentämiseksi, ainoastaan valtuutettu huoltohenkilö saa avata tämän laitteen huoltoa varten.
- Jos ongelmia ilmenee, irrota laite verkkovirrasta ja muista laitteista.
- Älä käytä laitetta, jos sen virtajohto tai pistoke on vioittunut tai viallinen. Jos virtajohto tai pistoke on vioittunut tai viallinen, valmistajan tia valtuutetun huollon on vaihdettava se.
- Tarkista aina ennen käyttöä, että sähköverkon jännite vastaa laitteen luokituskylttiin merkittyä jännitettä.
- Älä siirrä laitetta vetämällä virtajohdosta. Varmista, että virtajohto ei pääse takertumaan.
- Älä upota laitetta, virtajohtoa tai pistoketta veteen tai muuhun nesteeseen.
- Älä jätä laitetta valvomatta pistokkeen ollessa kytketty pistorasiaan.
- Älä käytä jatkojohtoa.

Puhdistus ja huolto
Varoitus!
- Sammuta laite, irrota pistoke pistorasiasta ja odota, että laite on jäähtynyt, ennen kuin puhdistat ja huollat laitetta.
- Älä käytä liuottimia tai hankausaineita.
- Älä puhdista laitteen sisäpuolta.
- Älä yritä korjata laitetta. Jos laite ei toimi asianmukaisesti, vaihda se.

- Puhdista laite pehmeällä, kostealla liinalla. Kuivaa laite läpikotaisin puhtaalla kuivalla liinalla.

Tuki
Jos tarvitset apua tai jos sinulla on kommentteja tai ehdotuksia, käy osoitteessa: www.nedis.com/support

Yhteystiedot
NEDIS B.V., De Tweeling 28, 5215 MC 's-Hertogenbosch, The Netherlands

Ελληνικά - Περιγραφή (εικ. A)

1. Αισθητήρας υπερύθρων	• Ο αισθητήρας υπερύθρων ανιχνεύει κίνηση.
2. Κουμπί ώρας	• Γυρίστε το κουμπί για να ρυθμίσετε την ώρα.
3. Κουμπί φωτεινότητας	• Γυρίστε το κουμπί για να ρυθμίσετε τη φωτεινότητα (lux).

Εγκατάσταση και σύνδεση (εικ. B & C)
- Μην εγκαθιστάτε τον ανιχνευτή κοντά σε πηγές θερμότητας (πχ. αεραγωγούς θέρμανσης, μονάδες κλιματισμού, λάμπες).
- Μην στρέφετε τον ανιχνευτή προς αντικείμενα με επιφάνειες υψηλής ανακλαστικότητας (πχ. καθρέφτες).
- Μην στρέφετε τον ανιχνευτή προς αντικείμενα προς αντικείμενα που ενδέχεται να μετακινηθούν με τον αέρα (πχ. κουρτίνες, ψηλά φυτά).
- Πριν από την εγκατάσταση, βεβαιωθείτε ότι το τροφοδοτικό είναι αποσυνδεδεμένο.

- Επιλέξτε μια κατάλληλη τοποθεσία. Εγκαταστήστε τον ανιχνευτή τουλάχιστον 2,2 μέτρο από το δάπεδο.
- Απομακρύνετε το κάλυμμα από τον αισθητήρα γυρίζοντάς το δεξιόστροφα.
- Αφαιρέστε τις βίδες του ακροδέκτη σύνδεσης.
- Συνδέστε το σύρμα ισχύος και το σύρμα φορτίου μέσα στη στη στήλη του σύρματος σύνδεσης. Ανατρέχετε στο διάγραμμα συνδεσμολογίας για τη σωστή καλωδίωση.
- Σφίξτε τις βίδες του ακροδέκτη σύνδεσης.
- Τοποθετήστε το κάλυμμα στον αισθητήρα γυρίζοντάς το αριστερόστροφα.
- Διπλώστε τα μεταλλικά ελατήρια του αισθητήρα προς τα πάνω μέχρι να ευθυγραμμιστούν με τον αισθητήρα. Τοποθετήστε τον αισθητήρα στην οπή ή το κιβώτιο εγκατάστασης στην οροφή. Απελευθερώστε τα μεταλλικά ελατήρια για να βάλετε τον αισθητήρα στο κιβώτιο εγκατάστασης.

Δοκιμή συσκευής
- Γυρίστε το κουμπί φωτεινότητας δεξιόστροφα στη μέγιστη θέση. Γυρίστε το κουμπί του χρόνου αριστερόστροφα στη ελάχιστη θέση.
- Συνδέστε το τροφοδοτικό. Ο αισθητήρας υπερύθρων θα θερμανθεί. Μετά από 30 δευτερόλεπτα, η συσκευή τίθεται σε λειτουργία.
- Γυρίστε το κουμπί φωτεινότητας αριστερόστροφα στη ελάχιστη θέση. Εάν δοκιμάσετε τη συσκευή με φωτεινότητα μικρότερη από 3 lux, η συσκευή δεν θα λειτουργήσει. Εάν καλύψετε τον αισθητήρα υπερύθρων με αδιαφανή αντικείμενα (πχ. πετσέτα), η συσκευή θα λειτουργήσει. Εάν δεν υπάρχουν σήματα κίνησης, η συσκευή θα σταματήσει να λειτουργεί εντός 5-15 δευτερολέπτων.

Σημείωση: Εάν δοκιμάσετε τη συσκευή στο φως της ημέρας, γυρίστε το κουμπί φωτεινότητας δεξιόστροφα στη μέγιστη θέση ώστε να βεβαιωθείτε ότι ο αισθητήρας υπερύθρων μπορεί να ανιχνεύσει κίνηση.

Τεχνικά χαρακτηριστικά

Ύψος εγκατάστασης	2,2-4 m
Εύρος ανίχνευσης	360°
Απόσταση ανίχνευσης	μέγ. 6 m (< 24 °C)
Ταχύτητα κίνησης ανίχνευσης	0,6-1,5 m/s
Φωτισμός περιβάλλοντος	3-2000 lux (ρυθμιζόμενο)
Χρονοκαθυστέρηση	ελάχ. 10 δευτ. ±3 δευτ. / μέγ. 7 λεπτά. ±3 λεπτά.
Ονομαστικό φορτίο	1200 W (λαμπτήρας πυρακτώσεως) 300 W (λαμπτήρας εξοικονόμησης ενέργειας)
Κατανάλωση ρεύματος	0,9 W (σε λειτουργία) / 0,9 W (στατική)
Θερμοκρασία λειτουργίας	-20 ~ +40 °C
Σχετική υγρασία	< 93%

Ασφάλεια
Γενική ασφάλεια
- Διαβάστε το εγχειρίδιο προσεκτικά πριν από τη χρήση. Φυλάξτε το εγχειρίδιο για μελλοντική αναφορά.
- Ο κατασκευαστής δεν φέρει καμία ευθύνη για τυχόν επακόλουθες βλάβες ή άλλες υλικές και σωματικές βλάβες που ενδέχεται να προκληθούν λόγω της μη τήρησης των οδηγιών ασφαλείας και της ακατάλληλης χρήσης της συσκευής.
- Η συσκευή μπορεί να χρησιμοποιείται από παιδιά ηλικίας άνω των 8 ετών και από άτομα με φυσική, αισθητηριακή, νοητική ή κινητική αναπηρία ή με έλλειψη εμπειρίας και γνώσεων εάν επιτρέπονται ή τους παρέχονται οδηγίες αναφορικά με τη χρήση της συσκευής με ασφαλή τρόπο και κατανοούν τους κινδύνους που εμπεριέχονται. Ο καθαρισμός και η συντήρηση χρήστη δεν πρέπει να διεξάγονται από παιδιά εκτός εάν είναι μεγαλύτερα από 8 ετών και επιτρέπονται. Διατηρείτε τη συσκευή και το καλώδιο ρεύματος εκτός εμβέλειας παιδιών μικρότερων των 8 ετών. Τα παιδιά δεν πρέπει να παίζουν με τη συσκευή.
- Χρησιμοποιείτε τη συσκευή μόνο για τους προοριζόμενους σκοπούς. Μη χρησιμοποιείτε τη συσκευή για διαφορετικούς σκοπούς από τους περιγραφόμενους στο εγχειρίδιο.
- Μη χρησιμοποιείτε τη συσκευή, εάν οποιοδήποτε τμήμα της έχει ζημιά ή ελάττωμα. Εάν η συσκευή έχει ζημιά ή ελάττωμα, αντικαταστήστε την αμέσως.
- Η συσκευή ενδείκνυται μόνον για εξωτερική χρήση. Μην χρησιμοποιείτε τη συσκευή σε εξωτερικούς χώρους.
- Η συσκευή ενδείκνυται μόνο για οικιακή χρήση. Μην χρησιμοποιείτε τη συσκευή για εμπορικούς σκοπούς.
- Μην χρησιμοποιείτε τη συσκευή κοντά σε μπανιέρες, ντουζιέρες, νιπτήρες ή άλλα δοχεία που περιέχουν νερό.
- Μην χρησιμοποιείτε χρονοδιακόπτη ή ξεχωριστό σύστημα τηλεχειρισμού, το οποίο ενεργοποιεί αυτόματα τη συσκευή.
- Μην καλύπτετε τη συσκευή.

Ηλεκτρική ασφάλεια
CAUTION
RISK OF ELECTRIC SHOCK DO NOT OPEN

- Για να μειώσετε τον κίνδυνο ηλεκτροπληξίας, το προϊόν αυτό θα πρέπει να ανοιχθεί μόνο από εξουσιοδοτημένο τεχνικό όταν απαιτείται συντήρηση (σέρβις).
- Αποσυνδέστε το προϊόν από την πρίζα και άλλο εξοπλισμό αν παρουσιαστεί πρόβλημα.
- Μην χρησιμοποιείτε τη συσκευή, εάν το καλώδιο ρεύματος ή το φις έχουν φθαρεί ή είναι ελαττωματικά. Εάν το καλώδιο ρεύματος ή το φις έχουν φθορές ή είναι ελαττωματικά, πρέπει να αντικατασταθούν από τον κατασκευαστή ή από έναν εξουσιοδοτημένο αντιπρόσωπο επισκευών.
- Πριν από τη χρήση ελέγχετε πάντα εάν η τάση ρεύματος είναι η ίδια με την τάση στην πινακίδα τύπου της συσκευής.
- Μην μετακινείτε τη συσκευή τραβώντας την από το καλώδιο ρεύματος. Εξασφαλίζετε ότι το καλώδιο ρεύματος δεν μπορεί να μπερδευτεί.
- Μην βυθίζετε τη συσκευή, το καλώδιο ρεύματος ή το φις σε νερό ή άλλα υγρά.
- Μην αφήνετε τη συσκευή ανεπιτήρητη ενώ το βύσμα ρεύματος είναι συνδεδεμένο στην παροχή ρεύματος.
- Μην χρησιμοποιείτε καλώδιο επέκτασης.

Καθαρισμός και συντήρηση
Προειδοποίηση!
- Πριν από τον καθαρισμό ή τη συντήρηση, απενεργοποιείτε τη συσκευή, αφαιρείτε το βύσμα από την επιτοίχια πρίζα και περιμένετε μέχρι να κρυώσει εντελώς η συσκευή.
- Μη χρησιμοποιείτε διαλύτες ή λειαντικά.
- Μην καθαρίσετε το εσωτερικό της συσκευής.
- Μην επιχειρήσετε να επισκευάσετε τη συσκευή. Εάν η συσκευή δεν λειτουργεί σωστά, αντικαταστήστε την.

- Καθαρίζετε τη συσκευή χρησιμοποιώντας ένα μαλακό, νωπό πανί. Στεγνώνετε προσεκτικά τη συσκευή με ένα καθαρό, στεγνό πανί.

Υποστήριξη
Εάν χρειάζεστε περαιτέρω βοήθεια ή επιθυμείτε να υποβάλετε σχόλια ή προτάσεις, επισκεφθείτε την ιστοσελίδα www.nedis.com/support

Επαφή
NEDIS B.V., De Tweeling 28, 5215 MC 's-Hertogenbosch, The Netherlands

Polski - Opis (rys. A)

1. Czujnik podczerwieni	• Czujnik podczerwieni wykrywa ruch.
2. Przycisk czasu	• Obróć przycisk, aby ustawić czas.
3. Przycisk podświetlenia	• Obróć przycisk, aby ustawić podświetlenie (luks).

Montaż i podłączenie (rys. B i C)
- Nie montować czujnika w pobliżu źródeł ciepła (np. Nawiewów ogrzewania, klimatyzatorów, lamp).
- Nie kierować czujnika na przedmioty o bardzo odblaskowej powierzchni (np. lustra).
- Nie kierować czujnika na przedmioty, które mogą poruszać się na wietrze (np. Zasłony, wysokie rośliny).
- Przed montażem należy upewnić się, że odłączone jest źródło zasilania.

- Wybierz odpowiednie miejsce. Zainstaluj czujnik co najmniej 2,2 metr od podłogi.
- Wyjmij pokrywę z czujnika, obracając ją w prawo.
- Odkręć śruby w zacisku przyłącza.
- Podłącz przewód zasilający i przewód obciążenia w kolumnie przyłączeniowej. Prawidłowe okablowanie znajduje się na schemacie podłączenia.
- Dokręć śruby do zacisku przyłącza.
- Zamontuj pokrywę do czujnika, obracając ją w lewo.
- Złóż metalowe sprężyny czujnika w górę aż będą w linii z czujnikiem. Zamontuj czujnik w otworze lub skrzynce montażowej na suficie. Zwolnij metalowe sprężyny, aby włożyć czujnik w pozycji montażowej.

Testowanie urządzenia
- Obróć przycisk podświetlenia w prawo do pozycji maksimum. Obróć przycisk czasu w lewo do pozycji minimum.
- Podłącz źródło zasilania. Czujnik podczerwieni ulegnie podgrzaniu. Po 30 sekundach urządzenie przechodzi w tryb pracy.
- Obróć przycisk podświetlenia w lewo do pozycji minimum. Jeśli urządzenie jest testowane poniżej 3 luksów, urządzenie nie powinno działać. Jeśli czujnik podczerwieni zostanie zakryty nieprzezroczystym przedmiotem (np. Ręcznikiem), urządzenie powinno działać. Jeśli nie ma sygnałów ruchu, urządzenie powinno przestać pracować w czasie 5-15 sekund.

Uwaga: Jeśli urządzenie jest testowane w świetle dziennym, należy obrócić przycisk podświetlenia w prawo do pozycji maksimum, aby upewnić się, że czujnik podczerwieni może wykryć ruch.

Dane techniczne

Wysokość montażu	2,2-4 m
Zakres wykrywania	360°
Odległość wykrywania	maks. 6 m (< 24°C)
Prędkość wykrywania ruchu	0,6-1,5 m/s
Światło otoczenia	3-2000 luksów (regulowane)
Opóźnienie czasu	min. 10 s ±3 s / maks. 7 min. ±3 min.
Moc znamionowa	1200 W (żarówka) 300 W (żarówka energooszczędna)
Pobór mocy	0,9 W (praca) / 0,9 W (statyczny)
Temperatura robocza	-20 ~ +40 °C
Wilgotność względna	< 93%

Bezpieczeństwo
Ogólne zasady bezpieczeństwa
- Przed rozpoczęciem korzystania z urządzenia należy dokładnie przeczytać instrukcję. Zachowaj instrukcję do wykorzystania w przyszłości.
- Producent nie ponosi odpowiedzialności za uszkodzenia urządzenia lub obrażenia osób powstałe w wyniku nieprzestrzegania instrukcji dotyczących bezpieczeństwa i niewłaściwego użytkowania urządzenia.
- Z urządzenia mogą korzystać dzieci powyżej 8 roku życia oraz osoby o ograniczonej zdolności fizycznej, czuciowej, psychicznej lub fizycznej, lub osoby bez braku doświadczenia lub znajomości sprzętu pod warunkiem zapewnienia nadzoru lub udzielania instrukcji, jak należy obchodzić się z urządzeniem w bezpieczny sposób, oraz zrozumienia przez nie ewentualnego ryzyka. Czyszczenia i konserwacji urządzenia nie powinny przeprowadzać dzieci, chyba że mają powyżej 8 lat i znajdują się pod nadzorem. Urządzenie i przewód sieciowy należy przechowywać w miejscu niedostępnym dla dzieci poniżej 8 lat. Dzieciom nie wolno bawić się urządzeniem.
- Urządzenie powinno być używane zgodnie ze swoim przeznaczeniem. Nie należy używać urządzenia w celach innych niż określono w instrukcji.
- Nie wolno korzystać z urządzenia, jeśli jakakolwiek część jest uszkodzona lub wadliwa. Jeśli urządzenie jest uszkodzone lub wadliwe, należy niezwłocznie wymienić urządzenie.
- Urządzenie nadaje się wyłącznie do użytku na dworze. Nie używać urządzenia w wnętrzach.
- Urządzenie nadaje się wyłącznie do użytku domowego. Urządzenia nie wolno używać do celów handlowych.
- Nie wolno korzystać z urządzenia w pobliżu wanien, pryszniców, zlewów lub innych zbiorników napełnionych wodą.
- Nie używać regulatora czasowego ani oddzielnego systemu zdalnego sterowania umożliwiającego automatyczne włączenie urządzenia.
- Nie przykrywać urządzenia.

Bezpieczeństwo elektryczne
CAUTION
RISK OF ELECTRIC SHOCK DO NOT OPEN

- W celu zmniejszenia ryzyka porażenia prądem elektrycznym, niniejsze urządzenie powinno być otwierane wyłącznie przez osobę z odpowiednimi uprawnieniami, kiedy wymagane jest przeprowadzenie przeglądu.
- W przypadku wystąpienia problemu odłączyć urządzenie od sieci i innego sprzętu.
- Nie wolno korzystać z urządzenia, jeśli kabel zasilający lub wtyczka zasilająca są uszkodzone lub nie działają poprawnie. Jeśli kabel zasilający lub wtyczka zasilająca są uszkodzone lub nie działają poprawnie, muszą zostać wymienione przez producenta lub autoryzowanego serwisanta.
- Przed rozpoczęciem użytkowania zawsze należy sprawdzać, czy napięcie sieci zasilającej odpowiada wartości podanej na tabliczce znamionowej urządzenia.
- Poruszać urządzeniem tak, aby nie doprowadzić do pociągnięcia za kabel zasilający. Nie dopuszczać do zaplątania kabla.
- Nie wolno zanurzać urządzenia, kabla zasilającego ani wtyczki zasilającej w wodzie bądź innej cieczy.
- Nie pozostawiać urządzenia bez nadzoru, gdy wtyczka jest podłączona do zasilania.
- Nie używać przedłużacza.

Czyszczenie i konserwacja
Ostrzeżenie!
- Przed przystąpieniem do czyszczenia lub konserwacji należy wyłączyć urządzenie, wyjąć wtyczkę zasilającą z gniazdka elektrycznego i poczekać aż urządzenie całkowicie ostygnie.
- Nie używać do czyszczenia rozpuszczalników ani materiałów ściernych.
- Nie czyścić wewnętrznej strony urządzenia.
- Nie podejmować prób naprawy urządzenia. Jeśli urządzenie nie działa poprawnie, należy je wymienić.

- Urządzenie czyścić miękką, wilgotną szmatką. Urządzenie dokładnie wycierać do sucha przy użyciu czystej, suchej szmatki.

Wsparcie
Jeśli potrzebujesz dalszej pomocy lub masz uwagi lub sugestie, proszę odwiedź stronę www.nedis.com/support

Kontakt
NEDIS B.V., De Tweeling 28, 5215 MC 's-Hertogenbosch, Holandia

Čeština - Popis (obr. A)

1. Infračervený snímač	• Infračervený snímač zjišťuje pohyb.
2. Tlačítko času	• Otáčením tlačítka nastavíte čas.
3. Tlačítko osvětlení	• Otáčením tlačítka nastavíte intenzitu osvětlení (v luxech).

Instalace a připojení (obr. B & C)
- Neinstalujte detektor do blízkosti zdrojů tepla (například radiátorů, klimatizačních jednotek, lamp).
- Detektor neotáčejte směrem k předmětům s vysoce reflexními povrchy (například zrcadlům).
- Detektor neotáčejte směrem k předmětům, které se mohou pohybovat ve větru (například závěsy, vysoké rostliny).
- Před instalací se ujistěte, že je odpojené napájení.

- Vyberte vhodné místo. Nainstalujte detektor minimálně 2,2 metry od podlahy.
- Sejměte kryt z čidla otáčením ve směru hodinových ručiček.
- Odstraňte šrouby z terminálu.
- Připojte napájecí kabel a vodič do sloupky elektroinstalace. Správné zapojení najdete ve schématu.
- Utáhněte šrouby na terminálu.
- Nainstalujte kryt na čidlo otáčením proti směru hodinových ručiček.
- Kovové pružiny čidla ohýbejte směrem nahoru, dokud nebudou v jedné linii s čidlem. Nainstalujte čidlo do otvoru nebo instalační skříňky na stropě. Uvolněním kovových pružin dejte čidlo do polohy pro instalaci.

Testovaní zařízení
- Tlačítko intenzity osvětlení otočte ve směru hodinových ručiček nadoraz do polohy maxima. Tlačítko času otočte proti směru hodinových ručiček nadoraz do polohy minima.
- Připojte napájecí kabel. Infračervené čidlo se zahřeje. Po 30 sekundách zařízení přejde do provozního režimu.
- Tlačítko intenzity osvětlení otočte proti směru hodinových ručiček nadoraz do polohy minima. Pokud zařízení otestujete ve světle nižším než 3 luxy, nemělo by fungovat. Pokud infračervené čidlo zakryjete neprůhledným předmětem (například utěrkou), mělo by fungovat. Pokud se nevyskytnou žádné pohybové signály, zařízení by mělo do 5-15 sekund přestat fungovat.

Poznámka: Pokud zařízení otestujete za denního světla, otočte tlačítkem intenzity osvětlení ve směru hodinových ručiček do polohy maxima, abyste se ujistili, že infračervené čidlo dokáže detekovat pohyb.

Technické údaje

Výška instalace	2,2-4 m
Rozsah detekce	360°
Detekční vzdálenost	max. 6 m (< 24 °C)
Rychlost detekovaného pohybu	0,6-1,5 m/s
Osvětlení prostředí	3-2000 luxů (nastavitelné)
Časová prodleva	min. 10 s ±3 s / max. 7 min. ±3 min.
Jmenovitý výkon	1200 W (žárovka) 300 W (úsporná žárovka)
Spotřeba energie	0,9 W (funkční) / 0,9 W (statický)
Provozní teplota	-20 ~ +40 °C
Relativní vlhkost	< 93%

Bezpečnost
Všeobecné bezpečnostní pokyny
- Před použitím si pozorně přečtěte příručku. Příručku uschovejte pro pozdější použití.
- Výrobce není zodpovědný za následné škody nebo poškození vlastnictví nebo zranění osob způsobené nedodržováním zde uvedených bezpečnostních pokynů nebo nesprávným použitím výrobku.
- Zařízení mohou používat děti od 8 let a osoby s omezenými fyzickými, smyslovými, duševními nebo motorickými schopnostmi či nedostatkem zkušeností a znalostí, pokud je jim poskytován dohled nebo pokyny ohledně bezpečného používání zařízení a pokud chápou související rizika. Čištění a uživatelskou údržbu nesmí vykonávat děti nejsou-li starší 8 let nebo bez dozoru. Zařízení a napájecí kabel udržujte mimo dosah dětí mladších 8 let. Děti by si se zařízením neměly hrát.
- Zařízení používejte pouze k jeho zamýšleným účelům. Nepoužívejte zařízení k jiným účelům, než je popsáno v příručce.
- Nepoužívejte zařízení, pokud je jakákoli část poškozená nebo vadná. Pokud je zařízení poškozené nebo vadné, okamžitě jej vyměňte.
- Toto zařízení je určeno pouze pro použití v exteriéru. Nepoužívejte zařízení vevnitř.
- Toto zařízení je určeno pouze pro domácí použití. Nepoužívejte zařízení pro komerční účely.
- Zařízení nepoužívejte ve vaně, ve sprše, v umyvadle ani v jiných nádobách obsahujících vodu.
- Nepoužívejte časovač ani samostatný systém dálkového ovládání, které zařízení automatický zapíná.
- Zařízení nezakrývejte.

Elektrická bezpečnost
CAUTION
RISK OF ELECTRIC SHOCK DO NOT OPEN

- Abyste snížili riziko úrazu elektrickým proudem, měl by být v případě potřeby tento výrobek otevřen pouze autorizovaným technikem.
- Dojde-li k závadě, odpojte výrobek ze sítě a od jiných zařízení.
- Nepoužívejte zařízení, pokud jsou napájecí kabel či napájecí zástrčka poškozeny nebo vadné. Pokud jsou napájecí kabel či napájecí zástrčka poškozeny nebo vadné, musí je vyměnit výrobce nebo oprávněný servisní zástupce.
- Před použitím vždy zkontrolujte, zda napětí napájení odpovídá napětí uvedenému na typovém štítku zařízení.
- Zařízení nepřenášejte nošením za napájecí kabel. Zkontrolujte, zda se napájecí kabel nemůže nikde zachytit.
- Zařízení, napájecí kabel ani napájecí zástrčku neponořujte do vody ani jiných kapalin.
- Zařízení nenechávejte bez dozoru, pokud je napájecí zástrčka zasunuta do napájecího obvodu.
- Nepoužívejte prodlužovací kabel.

Čištění a údržba
Upozornění!
- Před čištěním nebo údržbou zařízení vypněte, vytáhněte napájecí zástrčku ze zásuvky ve zdi a vyčkejte, dokud zařízení nevychladne.
- Nepoužívejte čisticí rozpouštědla ani abrazivní čisticí prostředky.
- Nečistěte vnitřek zařízení.
- Nepokoušejte se zařízení opravovat. Pokud zařízení nepracuje správně, vyměňte jej.

- Zařízení očistěte měkkým, suchým hadříkem. Zařízení pečlivě osušte čistým suchým hadříkem.

Podpora
Pokud potřebujete další pomoc nebo máte návrhy nebo připomínky, navštivte www.nedis.com/support

Kontakty
NEDIS B.V., De Tweeling 28, 5215 MC 's-Hertogenbosch, Nizozemsko

Magyar - Leírás (A. ábra)

1. Infravörös érzékelő	• Az infravörös érzékelő mozgást érzékel.
2. Idő gomb	• Forgassa el a gombot az idő beállításához.
3. Megvilágítás gomb	• Forgassa el a gombot a megvilágítás beállításához (lux).

Felszerelés és csatlakoztatás (B & C ábra)
- Ne szerelje az érzékelőt hőforrás közelébe (pl.: fűtőventilátorok, légkondicionáló egységek, lámpák).
- Ne irányítsa az érzékelőt nagy fényvisszaverő képességgel rendelkező tárgyak felé (pl.: tükrök).
- Ne irányítsa az érzékelőt olyan tárgyak felé, amelyek szélben elmozdulhatnak (pl.: függönyök, magas növények).
- Felszerelés előtt győződjön meg róla, hogy a tápellátás le van választva.

- Válassza ki a megfelelő helyet. Az érzékelőt legalább 2,2 méter magasra kell szerelni.
- Távolítsa el a burkolatot az érzékelőről úgy, hogy az óramutató járásával megegyező irányba forgatja.
- Távolítsa el a csavarokat a érintkezőből.
- Csatlakoztassa a tápvezetéket és a fogyasztó felé vezető vezetéket a vezetékösszekötőbe. A megfelelő bekötéshez lásd a kapcsolási rajzot.
- Húzza meg a csavarokat a érintkezőben.
- Szerelje fel a burkolatot az érzékelőre úgy, hogy az óramutató járásával ellentétes irányba forgatja.
- Hajtsa fel az érzékelő fém rugóit, amíg egy vonalba nem kerülnek az érzékelővel. Szerelje be az érzékelőt a furatba vagy a mennyezeti szerelődobozba. Engedje el a fém rugókat és állítsa az érzékelőt a megfelelő pozícióba.

Az eszköz tesztelése
- Forgassa el a megvilágítás gombját az óramutató járásával megegyező irányba, a maximum pozícióba. Forgassa el az idő gombját az óramutató járásával ellentétes irányba, a minimum pozícióba.
- Csatlakoztassa a tápellátást. Az infravörös érzékelő felmelegszik. 30 másodperc elteltével az eszköz működésbe lép.
- Forgassa el a megvilágítás gombját az óramutató járásával ellentétes irányba, a minimum pozícióba. Ha az eszközt 3 lux alatt teszteli, az eszköz nem működhet. Ha az infravörös érzékelőt egy fényátnemeresztő tárggyal takarja le (pl.: törölköző), az eszköznek működnie kell. Ha nincs mozgási jel, az eszköz 5-15 másodpercen belül leáll.

Megjegyzés: Ha az eszközt nappali fénynél teszteli, forgassa el a megvilágítás gombját az óramutató járásával megegyező irányba, a maximum pozícióba, így biztosíthatja, hogy az infravörös érzékelő érzékeli a mozgást.

Műszaki adatok

Szerelési magasság	2,2-4 m
Érzékelési tartomány	360°
Érzékelési távolság	max. 6 m (< 24 °C)
Érzékelt mozgási sebesség	0,6-1,5 m/s
Környezeti fény	3-2000 lux (állítható)
Késleltetés	min. 10 sec. ±3 sec. / max. 7 min. ±3 min.
Névleges terhelés	1200 W (izzólámpa) 300 W (energiatakarékos lámpa)
Fogyasztás	0,9 W (működő) / 0,9 W (statikus)
Működési hőmérséklet	-20 ~ +40 °C
Relatív páratartalom	< 93%

Biztonság
Általános biztonsági tudnivalók
- A használat előtt figyelmesen olvassa el a kézikönyvet. Tegye el a kézikönyvet, hogy szükség esetén belenézhessen.
- A termékre vonatkozó biztonsági szabályok megszegése vagy a termék nem rendeltetésszerű használata miatt bekövetkező anyagi és következményes károkért és sérülésekért a gyártó nem vállal felelősséget.
- A terméket 8 év alatti gyermekek, illetve csökkent fizikai, érzékszervi, mentális vagy mozgásszervi képességekkel rendelkező – vagy a használatra vonatkozó tapasztalattal és tudással nem rendelkező – személyek kizárólag felügyelettel, vagy a termék biztonságos módon való használatára vonatkozó tájékoztatás birtokában és a veszélyek tudomásul vételével használhatják. A tisztítási és karbantartási műveleteket tilos gyermekekre bízni, kivéve, ha elmúltak 8 évesek és folyamatosan felügyelik őket. Tartsa a terméket és a hozzá tartozó tápkábelt a 8 évnél fiatalabb gyermekektől elzárva. A termék nem játékszer.
- Csak rendeltetése szerint használja a készüléket. Ne használja a készüléket a kézikönyvben feltüntetettől eltérő célra.
- Ne használja a készüléket, ha valamely része sérült vagy meghibásodott. A sérült vagy meghibásodott készüléket azonnal javíttassa meg, vagy cserélje ki.
- A termék csak kültéri használatra készült. Ne használja a terméket beltérben.
- A termék csak otthoni használatra készült. Ne használja a terméket kereskedelmi célokra.
- Ne használja kád, zuhany, mosdókagyló vagy egyéb folyadékkal teli edény közelében.
- Ne használjon időzítőt vagy más önálló távvezérlő rendszer az eszköz automatikus kapcsolásához.
- Ne fedje le a készüléket.

Elektromos biztonság
CAUTION
RISK OF ELECTRIC SHOCK DO NOT OPEN

- Az áramütés veszélyének csökkentése érdekében ezt a terméket kizárólag a márkaszerviz képviselője nyithatja fel.
- Hiba esetén húzza ki a termék csatlakozóját a konnektorból, és kösse le más berendezésekről.
- Ne használja a terméket, ha a tápkábel vagy a csatlakozódugó sérült vagy meghibásodott. Ha a tápkábel vagy a csatlakozódugó sérült vagy meghibásodott, azt ki kell cseréltetni a gyártóval vagy a hivatalos márkaszervizzel.
- Használat előtt mindig ellenőrizze, hogy a hálózati feszültség megegyezik-e a termék adattábláján található feszültséggel.
- Ne használja a tápkábelt a termék mozgatására. Győződjön meg róla, hogy a tápkábel nem csavarodott meg.
- A terméket, a tápkábelt vagy a csatlakozódugót ne merítse vízbe vagy más folyadékba.
- Ne hagyja a terméket felügyelet nélkül, ha a tápkábel be van dugva az aljzatba.
- Ne használjon hosszabbítókábelt.

Tisztítás és karbantartás
Figyelmeztetés!
- Tisztítás vagy karbantartás előtt kapcsolja ki a készüléket, húzza ki a hálózati kábelt a fali dugaljból, és várja meg, amíg a készülék teljesen lehűl.
- Tisztító- és súrolószerek használatát mellőzze.
- Ne tisztítsa a készülék belsejét.
- Ne próbálja megjavítani a készüléket. Ha a készülék nem működik megfelelően, cserélje le.

- Törölje át a készüléket puha, nedves törlőkendővel. Alaposan törölje szárazra a készüléket tiszta, száraz törlőkendővel.

Támogatás
Ha további segítségre van szüksége, illetve megjegyzése vagy javaslata lenne, keresse fel a www.nedis.com/support weboldalt

Kapcsolat
NEDIS B.V., De Tweeling 28, 5215 MC 's-Hertogenbosch, Hollandia

Română - Descrierea (fig. A)

1. Senzor infraroșu	• Senzorul cu infraroșu detectează mișcare.
2. Buton timp	• Rotiți butonul pentru a seta ora.
3. Buton iluminare	• Rotiți butonul pentru a seta nivelul de iluminare (lux).

Instalarea și conectarea (fig. B & C)
- Nu instalați detectorul lângă surse de căldură (de ex. fante de încălzire, unități de aer condiționat, lămpi).
- Nu orientați detectorul către obiecte cu suprafețe puternic reflectorizante (de ex. oglinzi).
- Nu orientați detectorul către obiecte care s-ar putea mișca sub acțiunea vântului (de ex. perdele, plante înalte).
- Înainte de instalare, asigurați-vă că este deconectată alimentarea electrică.

- Alegeți un loc corespunzător. Instalați detectorul la cel puțin 2,2 metri de podea.
- Scoateți capacul din senzor prin rotire în sens orar.
- Scoateți șuruburile din borna de conexiune.
- Conectați cablul de alimentare electrică și cablul de sarcină în coloana pentru cabluri de conexiune. Consultați schița de conexiuni pentru cablarea corectă.
- Strângeți șuruburile la borna de conexiune.
- Montați capacul în senzor prin rotire în sens antiorar.
- Pliați arcurile metalice ale senzorului în sus, până ce se aliniază cu senzorul. Instalați senzorul în orificiu sau în cutia de instalare din plafon. Eliberați arcurile metalice pentru a aduce senzorul în poziția de instalare.

Testarea dispozitivului
- Rotiți butonul de iluminare în sens orar, până la poziția maximă. Rotiți butonul de iluminare în sens antiorar, până la poziția minimă.
- Conectați sursa de alimentare. Senzorul cu infraroșu se va încinge. După 30 de secunde, dispozitivul intră în modul de funcționare.
- Rotiți butonul de iluminare în sens antiorar, până la poziția minimă. Dacă testați dispozitivul sub 3 lucși, dispozitivul nu ar trebui să funcționeze. Dacă acoperiți senzorul cu infraroșu cu obiecte opace (de ex. prosoape), dispozitivul ar trebui să funcționeze. Dacă nu există semnale de mișcare, dispozitivul ar trebui să se oprească din funcțiune în decurs de 5-15 secunde.

Notă: Dacă testați dispozitivul în lumina zilei, rotiți butonul de iluminare în sens orar, până la poziția maximă, pentru a vă asigura că senzorul cu infraroșu poate detecta mișcarea.

Specificații tehnice

Înălțimea de instalare	2,2-4 m
Raza de detectare	360°
Distanța de detecție	max. 6 m (< 24 °C)
Viteza de mișcare pentru detecție	0,6-1,5 m/s
Lumină ambiantă	3-2.000 lux (reglabilă)
Pornirea cu întârziere	min. 10 sec. ±3 sec. / max. 7 min. ±3 min.
Sarcină nominală	1200 W (lampă incandescentă) 300 W (lampă cu consum redus de energie)
Consum energetic	0,9 W (funcțional) / 0,9 W (static)
Temperatura de funcționare	-20 ~ +40 °C
Umiditate relativă	< 93%

Siguranță
Instrucțiuni generale de siguranță
- Citiți manualul cu atenție înainte de utilizare. Păstrați manualul pentru consultări ulterioare.
- Producătorul nu este responsabil de daunele directe sau daunele aduse proprietății sau persoanelor, cauzate de nerespectarea instrucțiunilor de siguranță și utilizarea incorectă a dispozitivului.
- Dispozitivul poate fi utilizat de copii cu vârsta de cel puțin 8 ani și de persoane cu dizabilități fizice, senzoriale, mentale sau motorii sau care nu dețin experiența și cunoștințele necesare cu condiția să fie supravegheați și instruiți privind modul de utilizare a dispozitivului într-o manieră sigură și dacă au înțeles pericolele inerente utilizării. Curățarea și întreținerea nu pot fi efectuate de către copii decât dacă au vârsta de cel puțin 8 ani și sunt supravegheați. Nu lăsați dispozitivul și cablul de rețea la îndemâna copiilor cu vârsta mai mică de 8 ani. Copiii nu trebuie să se joace cu dispozitivul.
- Utilizați dispozitivul numai în scopurile prevăzute. Nu utilizați dispozitivul în alte scopuri decât cele descrise în manual.
- Nu utilizați dispozitivul dacă are piese deteriorate sau defecte. Dacă dispozitivul este deteriorat sau defect, înlocuiți imediat dispozitivul.
- Dispozitivul este potrivit doar pentru utilizare în spații exterioare. Nu utilizați dispozitivul în spații interioare.
- Dispozitivul este potrivit doar pentru utilizare domestică. Nu utilizați dispozitivul în scopuri comerciale.
- Nu utilizați dispozitivul lângă căzi, dușuri, chiuvete sau alte recipiente cu apă.
- Nu utilizați un temporizator sau o telecomandă separată care să comute automat dispozitivul.
- Nu acoperiți dispozitivul.

Instrucțiuni privind siguranța electrică
CAUTION
RISK OF ELECTRIC SHOCK DO NOT OPEN

- Pentru a se reduce pericolul de electrocutare, acest produs va fi desfăcut numai de către un tehnician avizat, când este necesară depanarea.
- Deconectați produsul de la priza de rețea sau alte echipamente în cazul apariției unei probleme.
- Nu utilizați dispozitivul atunci când cablul electric sau ștecherul sunt deteriorate sau defecte. În cazul în care cablul sau ștecherul sunt deteriorate sau defecte, trebuie să fie înlocuite de producător sau de către un agent de reparații autorizat.
- Înainte de utilizare, verificați întotdeauna dacă tensiunea de rețea coincide cu tensiunea de pe plăcuța tehnică a dispozitivului.
- Nu deplasați dispozitivul trăgând de cablul electric. Asigurați-vă că nu se poate încâlci cablul electric.
- Nu imersați dispozitivul, cablul electric sau ștecherul în apă sau alte lichide.
- Nu lăsați dispozitivul nesupravegheat când ștecărul electric este conectat la alimentarea de la rețea.
- Nu utilizați un cablu prelungitor.

Curățarea și întreținerea
Avertisment!
- Înainte de curățare sau întreținere, opriți dispozitivul, scoateți ștecherul din priză și așteptați să se răcească complet dispozitivul.
- Nu folosiți solvenți sau agenți de curățare abrazivi.
- Nu curățați interiorul dispozitivului.
- Nu încercați să reparați dispozitivul. Dacă dispozitivul nu funcționează corect, înlocuiți-l.

- Curățați dispozitivul cu o cârpă umedă și moale. Uscați bine dispozitivul cu o cârpă curată și uscată.

Suport
Dacă aveți în continuare nevoie de asistență sau aveți comentarii sau sugestii, vizitați www.nedis.com/support

Contact
NEDIS B.V., De Tweeling 28, 5215 MC 's-Hertogenbosch, Țările de Jos

Русский - Описание (рис. A)

1. Инфракрасный датчик	• Инфракрасный датчик обнаруживает движение.
2. Кнопка установки времени	• Поверните регулятор времени для установки времени.
3. Регулятор освещенности	• Поверните регулятор для установки времени (лк).

Установка и подключение (рис. B и C)
- Не устанавливайте датчик обнаружения рядом с источниками теплоты (например, вентиляционными отверстиями, кондиционерами, лампами).
- Не направляйте датчик обнаружения на объекты с высокой отражающей способностью (например, на зеркала).
- Не направляйте датчик обнаружения на объекты, движущиеся на ветру (например, шторы, высокие растения).
- Перед установкой удостоверьтесь, что источник питания отключен.

- Выберите подходящее место. Установите датчик на высоте не менее 2,2 метр над полом.
- Снимите крышку с датчика, повернув его по часовой стрелке.
- Удалите винты из соединительной клеммы.
- Подключите силовой и нагрузочный провода к клеммной колодке. Для правильного подключения см. схему подключения.
- Затяните винты в соединительной клемме.
- Установите крышку на датчик, повернув его по против часовой стрелки.
- Надавите металлические пружины датчика кверху, чтобы они были на одном уровне с датчиком. Установите датчик в отверстие или потолочную монтажную коробку. Отпустите металлические пружины, чтобы датчик установился в штатном положении.

Тестирование устройства
- Поверните регулятор освещенности по часовой стрелке до максимума. Поверните регулятор времени против часовой стрелки до минимума.
- Подключите к источнику питания. Инфракрасный датчик будет нагреваться. Через 30 секунд устройство выходит на рабочий режим.
- Поверните регулятор освещенности против часовой стрелки до минимума. При испытании устройства менее 3 лк, устройство не должно включаться. При закрытии инфракрасного датчика непрозрачными предметами (например, полотенцем), устройство должно включаться. При отсутствии сигналов движения устройство должно прекратить работу в течение 5–15 секунд.

Примечание: При испытании устройства при дневном свете поверните регулятор освещенности по часовой стрелке до максимума, чтобы убедиться, что инфракрасный датчик обнаруживает движение.

Технические данные

Высота установки	2,2–4 м
Радиус обнаружения	360°
Расстояние обнаружения	макс. 6 м (< 24 °C)
Скорость движения объекта обнаружения	0,6–1,5 м/с
Естественное освещение	3–2000 лк (регулируется)
Время задержки	мин. 10 сек. ±3 сек. / макс. 7 мин. ±3 мин.
Номинальная нагрузка	1200 Вт (лампа накаливания) 300 Вт (энергосберегающая лампа)
Энергопотребление	0,9 Вт (рабочая) / 0,9 Вт (статическая)
Рабочая температура	-20 ~ +40 °C
Относительная влажность	< 93%

Требования безопасности
Общие правила техники безопасности
- Перед началом работы внимательно прочитайте руководство. Сохраните руководство для будущего использования.
- Производитель не несет ответственности за повреждение имущества или травмы, вызванные нарушением инструкций по ТБ и неправильной эксплуатацией устройства.
- Детям в возрасте до 8 лет и лицам с ограниченными физическими, сенсорными или умственными способностями, а также лицам, не обладающим достаточным опытом и знаниями, разрешается использовать устройство только под присмотром или после инструктажа о соответствующих мерах предосторожности и технике безопасности. Дети до 8 лет и без присмотра старших не допускаются к чистке и обслуживанию устройства. Храните устройство и сетевой шнур в месте, недоступном для детей моложе 8 лет. Не позволяйте детям играть с устройством.
- Используйте устройство строго по назначению. Устройство должно использоваться только по прямому назначению в соответствии с руководством по эксплуатации.
- Запрещается использовать устройство с поврежденными или неисправными компонентами. Немедленно замените поврежденное или неисправное устройство.
- Устройство пригодно только для использования вне помещения. Запрещается использовать устройство в помещении.
- Устройство предназначено только для домашнего использования. Запрещается использовать устройство в коммерческих целях.
- Не используйте устройство вблизи ванных, душевых кабин, раковин и других сосудов, заполненных водой.
- Не используйте таймер или отдельную систему дистанционного управления, которая позволяет автоматическое включение устройства.
- Запрещается накрывать устройство.

Требования электробезопасности
CAUTION
RISK OF ELECTRIC SHOCK DO NOT OPEN

- В целях предотвращения поражения электрическим током следует открывать устройство только для проведения обслуживания и только силами авторизованного персонала.
- При возникновении неполадок отключите устройство от сети и другого устройства.
- Запрещается использовать устройство с поврежденным или неисправным сетевым кабелем или штепселем. Если сетевой кабель или штепсель повреждены или неисправны, их замену должен проводить изготовитель или уполномоченный технический специалист.
- Перед подключением устройства убедитесь, что указанное на нем номинальное напряжение соответствует напряжению местной электросети.
- Не тяните устройство за сетевой кабель. Убедитесь, что сетевой кабель не может запутаться.
- Не погружайте устройство, сетевой кабель или штепсель в воду или другие жидкости.
- Не оставляйте включенный в сеть прибор без присмотра.
- Не используйте удлинителей.

Очистка и обслуживание
Предупреждение!
- Перед чисткой или техобслуживанием вентилятора выключите его, вынув сетевой шнур из розетки, и дайте ему охладиться.
- Не производите очистку растворителями или абразивами.
- Не выполняйте очистку внутренних поверхностей устройства.
- Не пытайтесь самостоятельно ремонтировать устройство. Если устройство работает неправильно, замените его.

- Очистите устройство мягкой влажной тканью. Тщательно просушите устройство чистой сухой тканью.

Поддержка
Перейдите на сайт www.nedis.com/support, чтобы получить дополнительную информацию или оставить комментарии или предложения

Контакты
NEDIS B.V., De Tweeling 28, 5215 MC 's-Hertogenbosch, Нидерланды

Türkçe - Açıklama (şek. A)

1. Kızılötesi sensör	• Kızılötesi sensörü hareketi algılar.
2. Zaman düğmesi	• Zamanı ayarlamak için düğmeyi çevirin.
3. Aydınlatma düğmesi	• Aydınlatmayı (lüks) ayarlamak için düğmeyi çevirin.

Kurulum ve bağlantı (şek. B ve C)
- Dedektörü ısı kaynaklarının yanına monte etmeyin (ör. ısıtma delikleri, klima üniteleri, lambalar).
- Dedektörü yansıtıcılığı yüksek yüzeylere sahip nesnelere (ör. aynalar) doğrultmayın.
- Dedektörü rüzgarda hareket edebilecek nesnelere (ör. perdeler, uzun bitkiler) doğru tutmayın.
- Kurulumdan önce güç kaynağı bağlantısının kesildiğinden emin olun.

- Uygun bir konum seçin. Detektörü yerden en az 2,2 metre mesafeye monte edin.
- Kapağı saat yönünde çevirerek sensörden çıkarın.
- Bağlantı terminalindeki vidaları sökün.
- Güç kablosunu ve yük kablosunu bağlantı kablosu sütununa bağlayın. Doğru kablolama için bağlantı şemasına bakın.
- Bağlantı terminali vidalarını sıkın.
- Kapağı saatin tersi yönünde çevirerek sensöre takın.
- Sensörün metal yaylarını sensörle aynı hizaya gelene kadar yukarı doğru katlayın. Sensörü deliğe veya tavandaki montaj kutusuna takın. Sensörü kurulum konumuna getirmek için metal yayları serbest bırakın.

Cihazın test edilmesi
- Aydınlatma düğmesini saat yönünde maksimum konumuna getirin. Zaman düğmesini saatin tersi yönünde minimum konumuna getirin.
- Güç kaynağını bağlayın. Kızılötesi sensör ısınacaktır. 30 saniye sonra cihaz çalışma moduna geçer.
- Aydınlatma düğmesini saatin tersi yönünde minimum konumuna getirin. Cihazı 3 lüks değerinin altında test ederseniz cihaz çalışmayacaktır. Kızılötesi sensörü opak nesnelerle (ör. havlu) örtmeniz halinde cihaz çalışacaktır. Hareket sinyali yoksa cihaz 5-15 saniye içinde çalışmayı durduracaktır.

Not: Cihazı gün ışığında test etmeniz halinde kızılötesi sensörün hareketi algılayabildiğinden emin olmak için aydınlatma düğmesini saat yönünde maksimum konumuna getirin.

Teknik bilgiler

Kurulum yüksekliği	2,2-4 m
Algılama mesafesi	360°
Algılama uzaklığı	maks. 6 m (< 24°C)
Hareket algılama hızı	0,6-1,5 m/s
Ortam ışığı	3-2000 lüks (ayarlanabilir)
Zaman gecikmesi	min. 10 s. ±3 s. / maks. 7 dak. ±3 dak.
Nominal yük	1200 W (akkor lamba) 300 W (enerji tasarruflu lamba)
Güç tüketimi	0,9 W (çalışma) / 0,9 W (statik)
Çalışma sıcaklığı	-20 ~ +40 °C
Bağıl nem	< %93

Güvenlik
Genel güvenlik
- Kullanmadan önce kılavuzu dikkatli bir şekilde okuyun. Kılavuzu daha sonra başvurmak için saklayın.
- Üretici, dolaylı zararlardan ya da güvenlik talimatlarına uyulmamasının ve cihazın hatalı şekilde kullanılmasının yol açtığı maddi veya kişilere gelebilecek zararlardan sorumlu değildir.
- Cihaz, gözetim altında veya cihazın güvenli bir şekilde nasıl kullanılacağına ilişkin talimatların verilmiş ve içerdiği tehlikeleri anlamış olmaları şartıyla 8 yaş ve daha büyük çocuklar ile fiziksel, duyusal, zihinsel ya da hareket yetenekleri veya deneyimi ve bilgisi yeterli olmayan kişiler tarafından kullanılabilir. Temizlik ve kullanıcı bakımının, 8 yaşından büyük ve gözetim altında olmadıkları sürece çocuklar tarafından yapılmaması gerekir. Cihazı ve şebeke kablosunu 8 yaşından küçük çocukların ulaşamayacağı bir yerde muhafaza edin. Çocuklar, cihazla oynamamalıdır.
- Cihazı sadece tasarlanan amacı için kullanın. Cihazı kılavuzda açıklanan amaçların dışındaki amaçlar için kullanmayın.
- Herhangi bir parçası hasarlı veya kusurlu ise cihazı kullanmayın. Cihaz hasarlı veya kusurlu ise cihazı derhal değiştirin.
- Cihaz, sadece dış mekanda kullanıma uygundur. Cihazı iç mekanda kullanmayın.
- Cihaz, sadece evde kullanıma uygundur. Cihazı ticari amaçlar için kullanmayın.
- Cihazı banyo küvetlerinin, duşların, lavaboların veya su biriktiren diğer haznelerin yakınında kullanmayın.
- Cihazı otomatik olarak açan bir zamanlayıcı veya ayrı bir uzaktan kumanda sistemi kullanmayın.
- Cihazın üzerini örtmeyin.

Elektrik güvenliği
CAUTION
RISK OF ELECTRIC SHOCK DO NOT OPEN

- Elektrik çarpma riskini azaltmak için servis gerekli olduğunda bu ürün sadece yetkili bir teknisyen tarafından açılmalıdır.
- Bir sorun meydana geldiğinde ürünün elektrikle ve diğer aygıtlarla olan bağlantısını kesin.
- Şebeke kablosu veya şebeke fişi hasarlı veya kusurlu ise, cihazı kullanmayın. Şebeke kablosu veya fişi hasarlı veya kusurlu ise, üretici veya yetkili bir tamirci tarafından mutlaka değiştirilmelidir.
- Kullanmadan önce, şebeke voltajının cihazın anma değerleri plakasında belirtilen voltaj ile aynı olduğunu daima kontrol edin.
- Cihazı, şebeke kablosundan çekerek çıkarmayın. Şebeke kablosunun dolanmaya elverişli olmadığından emin olun.
- Cihazı, şebeke kablosunu veya şebeke fişini, suya veya diğer sıvılara daldırmayın.
- Şebeke fişi şebeke kaynağına bağlı iken, cihazı bulunduğu yerde bırakmayın.
- Uzatma kablosu kullanmayın.

Temizlik ve bakım
Uyarı!
- Temizlik veya bakım öncesinde cihazı kapatın, şebeke fişini prizden çekin ve cihaz tamamen soğuyuncaya kadar bekleyin.
- Temizlik solventleri veya aşındırıcılar kullanmayın.
- Cihazın içini temizlemeyin.
- Cihazı onarmaya çalışmayın. Cihaz doğru şekilde çalışmıyorsa cihazı değiştirin.

- Cihazı yumuşak, nemli bir bezle silin. Cihazı temiz, kuru bir bezle iyice kurulayın.

Destek
Daha fazla yardıma ihtiyaç duyarsanız veya yorumunuz ya da öneriniz varsa lütfen www.nedis.com/support adresini ziyaret edin

İletişim
NEDIS B.V., De Tweeling 28, 5215 MC 's-Hertogenbosch, Hollanda